TOMO 1

TARIFA26

METROLOGIA

CATALOGO 2026



www.imdica.es

Indice de contenidos

Fotos sin valor Contractual en todo el Catálogo 2026

Páginas 3 á 8 Calibres Pie de rey Pie de rey Reloj Pie de rey Digital Pie de rey Digital IP67 Pie de rey para Zurdos Estuches de Medición Calibres Varios		**Páginas 9 á 15** Pie de Rey Tornero Pie de Rey Tornero Top Pie de Rey Tornero Digital Pie de Rey Para Ranuras Pie de Rey Tor. Aluminio USB Interfase para PC Cable para Digitales Pilas para Digitales	
Páginas 16 á 18 Calibre Profundidad Calibre Profundidad Tacón Calibre Profundidad Digital Calibre Profundidad Auto Calibre Engranes Calibre Engranes Digital Reglas Digitales		**Páginas 19 á 26** Micrómetro Exterior Micrómetro Digital Micrómetro Interior Micrómetro Tres Puntas Soporte Micrómetro Cabeza de micrómetro Micrómetros especiales	
Páginas 27 á 39 Comparador Comparador Digital Palpador Alexómetros Calibres de Espesores Calibres Rápidos Dispositivos de Centrar Dispositivos Puesta a Cero		**Páginas 40 á 46** Soportes Magnéticos Soportes de Arboladuras Bases Magnéticas Calibres Altura Niveles Precisión Soportes en V - Prismas Mordazas de Precisión Mármoles Acero y Granito	
Páginas 47 á 53 Escuadras Compases Escuadras Centrar Compases de Trazar Goniómetros Transportadores Angulos Reglas Flexibles y Rígidas Puntas de Trazar		**Páginas 53 á 60** Juegos Calas Patrón Calas Patrón Espigas Calibradas Galgas Espesores, Roscas Galgas Radios, Soldaduras Cintas Espesores Tampones y Anillos	
Páginas 61 á 64 Cintas Métricas adhesivas Circómetro-Diámetro-metro Flexómetros y Metros Cintas Métricas Topómetros y Niveles Cutters Profesionales Cuchillo y Tijera Electricista		**Páginas 65 á 68** Lupas Lupa de Cabeza Lupa Contahilos Lupas de Precisión Lámpara Lupa Lámpara Magnética Microscopios Microscopios Portátil	
Páginas 69 á 70 Cronómetros Tacómetros Estroboscopios Cuenta Golpes Termómetros Balanzas			

Para cualquier Tipo o Medida que no está en el catálogo, Consultar

PIE DE REY ESTANDARD

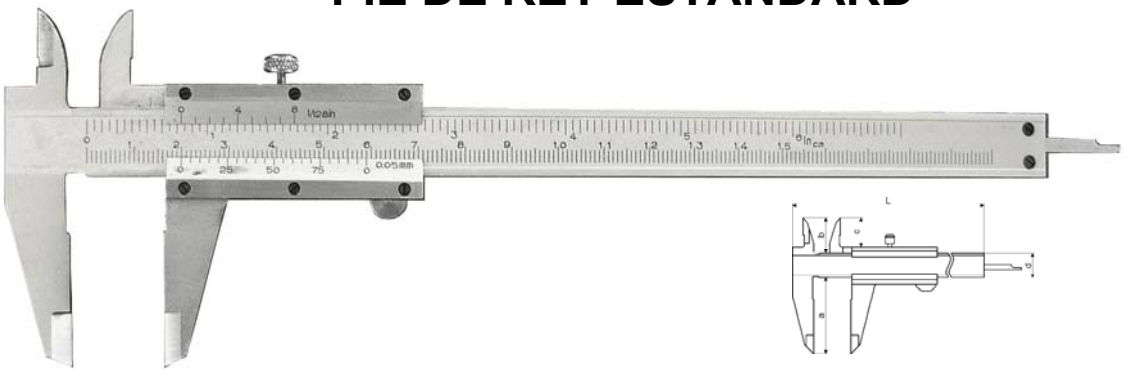

Código	Medida mm.	Nonius	a mm.	b mm.	d mm.	
010056	150	0,05 mm. + 1/128”	40	17	16	
010057	200	0,02 mm.	45	17	16	
010058	300	0,02 mm.	55	17	16	

Pie de Rey **Acero mate**. 4 funciones. Lectura 0,02 mm. Y Lectura 0,05 mm. y Pulgadas.
Precisión de fabricación según norma DIN 862. Con tornillo de fijación. Con tabla de Roscas. Con estuche

PIE DE REY MONOBLOC



Código	Medida mm.	Nonius	a mm.	b mm.	d mm.	
010065	100	0,05 mm.	30	17	12	
010067	150	0,05 mm. + 1/128”	40	17	16	
010068	200	0,05 mm. + 1/128”	50	17	16	
010069	300	0,05 mm. + 1/128”	60	25	17	

Pie de rey **Monobloc**. Inoxidable mate. 4 funciones. Lectura 0,05 mm. y Pulgadas
Precisión de fabricación según norma DIN 862. Con tornillo de fijación. Con estuche

PIE DE REY PALANCA MONOBLOC



Código	Medida mm.	Nonius	a mm.	b mm.	d mm.	
010064	150	0,05 mm. + 1/128”	40	17	16	

Pie de Rey Palanca **Monobloc**. Inoxidable mate. 4 funciones. Lectura 0,05 mm. y Pulgadas
Precisión de fabricación según norma DIN 862. Con Palanca de fijación. Con estuche .

PIE DE REY MONOBLOC TOP

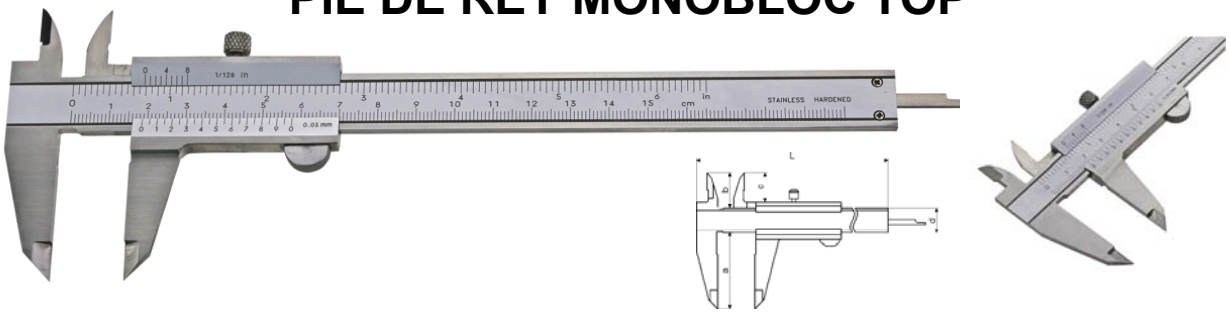

Código	Medida mm.	Nonius	a mm.	b mm.	d mm.	
010060	150	0,05 mm. + 1/128”	40	17	16	

Pie de Rey **Monobloc con carriles de deslizamiento elevados**. Inoxidable mate. 4 funciones.
Lectura 0,05 mm. y Pulgadas. Precisión de fabricación según norma DIN 862. Con tornillo de fijación. Con estuche

PIE DE REY PARA ZURDOS MONOBLOC

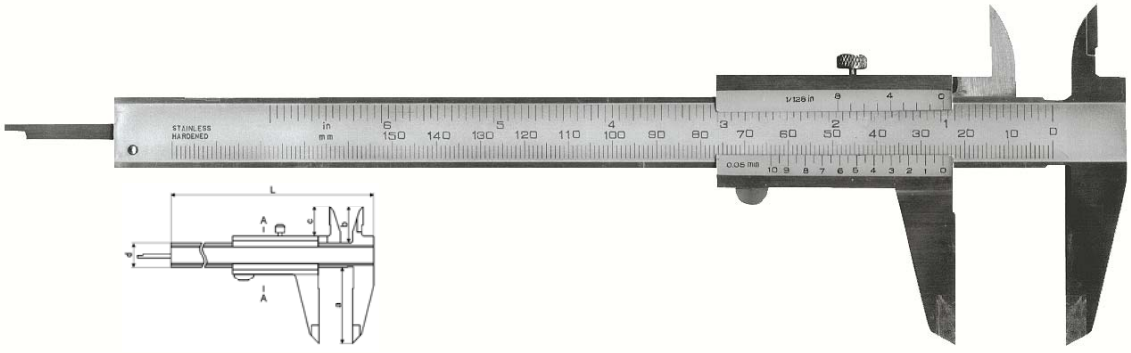

Código	Medida mm.	Nonius	a mm.	b mm.	d mm.	
010070	150	0,05 mm. + 1/128”	40	17	16	

Pie de Rey **Zurdo**. Inoxidable mate. 4 funciones. Lectura 0,05 mm. y Pulgadas
Precisión de fabricación según norma DIN 862. Con tornillo de fijación. Con estuche

PIE DE REY RELOJ

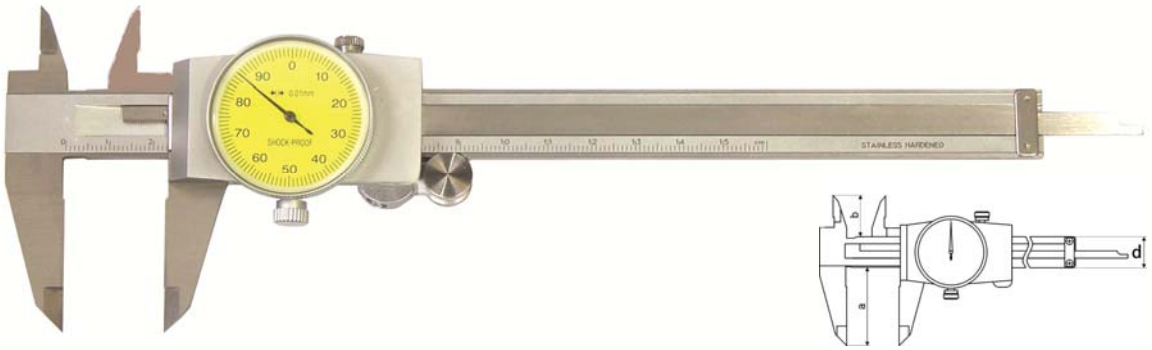

Código	Medida mm.	Nonius	a mm.	b mm.	d mm.	
010021	150	0,01 mm.	40	16	16	
010022	200	0,01 mm.	50	16	16	
010023	150	0,02 mm.	40	16	16	
010024	200	0,02 mm.	50	16	16	
010025	300	0,02 mm.	60	20	20	

Pie de Rey Reloj **Top Similar Tesa.** Inoxidable mate. 4 funciones. Lectura **0,01 mm**. y Lectura **0,02 mm**.
Precisión de fabricación según norma DIN 862.. Cremallera protegida. Con rueda de ajuste. Con Estuche.

PIE DE REY BOLSILLO LATON



Código	Medida mm.	Nonius	Patas mm.	
010075	80	0,10 mm. + 1/16”	20	
Pie de Rey Latón de Bolsillo. 2 funciones. Lectura 0,10 mm y Pulgadas				

PIE DE REY CON VARILLA PROFUNDIDAD REDONDA

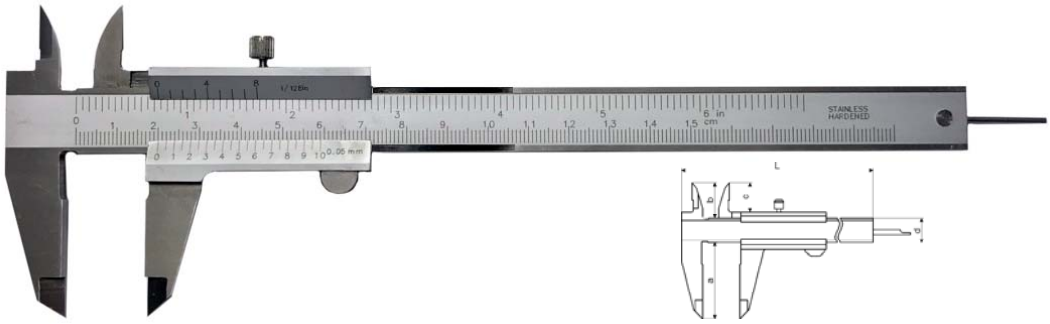

Código	Medida mm.	Nonius	a mm.	b mm.	d mm.	
010076	150	0,05 mm. + 1/128”	40	17	16	
Pie de Rey **Con varilla 2 mm.** Inoxidable Mate. 4 funciones. Lectura 0,05 mm. y Pulgadas. Precisión de fabricación según norma DIN 862. Con tornillo de fijación. Con estuche						

BASE PROFUNDIDAD PARA CALIBRES

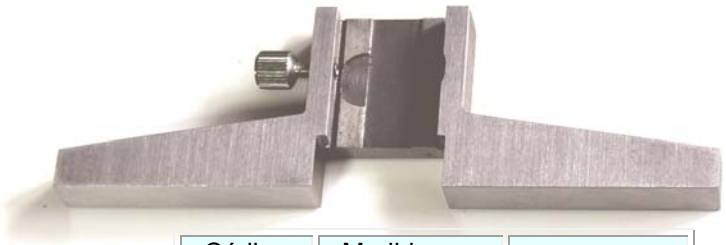

Código	Medida mm.	
100150	75x6,5x16	
Inoxidable mate. Para calibres hasta 200 mm.		

CALIBRE PARA HERRAMIENTAS DE 3 Y 5 PUNTAS

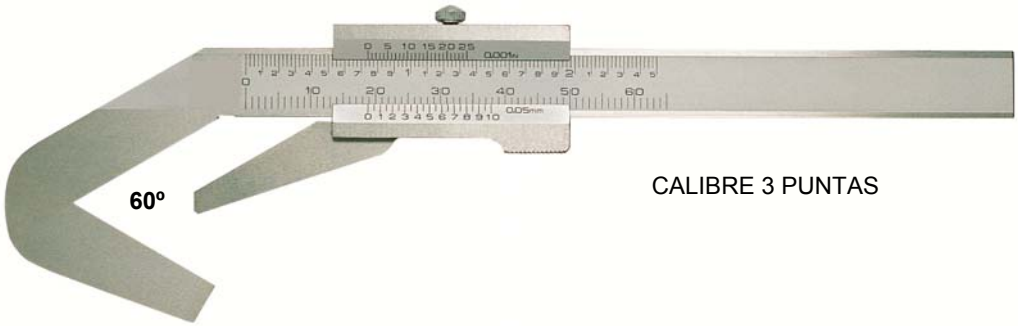

CALIBRE 3 PUNTAS

Código	Medida mm.	Nonius	Tipo	
476001	4 - 40	0,05 + 1/128”	Calibre 3 puntas	
Acero Endurecido Inoxidable mate. Lectura 0,05 mm. y Pulgadas. Con Estuche. Para medir herramientas de 3 y 5 Puntas o Cantos. Con tornillo de Fijación.				

PIE DE REY DIGITAL ESTANDARD



+1,5V

Código	Medida mm.	Nonius	a mm.	b mm.	d mm.	
010002	150	0,01 + 0,0005”	40	21	16	

Inoxidable mate. 4 funciones. Lectura 0,01 mm. Puesta a cero. Con estuche Conversión mm/inch. Precisión de fabricación según norma DIN 862. Con tornillo de fijación. Con rueda de ajuste.

PIE DE REY DIGITAL METAL ABS-ABSOLUTO SYSTEM







+ 3 V



RB5

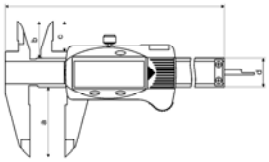

Código	Medida mm.	Nonius	a mm.	b mm.	d mm.	
010015	150	0,01 + 0,0005”	40	21	16	
010016	200	0,01 + 0,0005”	50	24	16	
010017	300	0,01 + 0,0005”	60	24	16	

Caja Metálica. Sistema ABS/0 Absoluto System , (Escala absoluta, sin necesidad de puesta a cero, que proporciona una medición rápida y fiable.) **,** Inoxidable mate. Con estuche. Salida datos RB5. Conversión mm/ inch. 4 funciones. Lectura 0,01 mm. Puesta a cero. Precisión de fabricación según norma DIN 862. Con tornillo de fijación. **Con y sin rueda de ajuste.**

PIE DE REY DIGITAL GRANDES NUMEROS

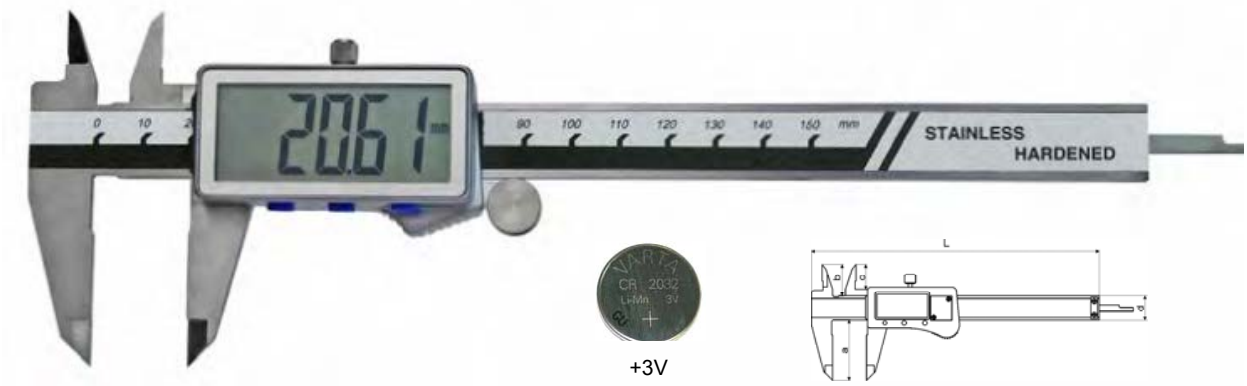

+3V

Código	Medida mm.	Nonius	a mm.	b mm.	d mm.	
010020	150	0,01 + 0,0005”	40	21	16	

Pie de Rey Grandes números 17 mm. Inoxidable mate. 4 funciones. Lectura 0,01 mm. Puesta a cero. Precisión de fabricación según norma DIN 862. Con tornillo de fijación. Conversión mm/inch. Con estuche

PIE DE REY DIGITAL VARILLA PROFUNDIDAD REDONDA

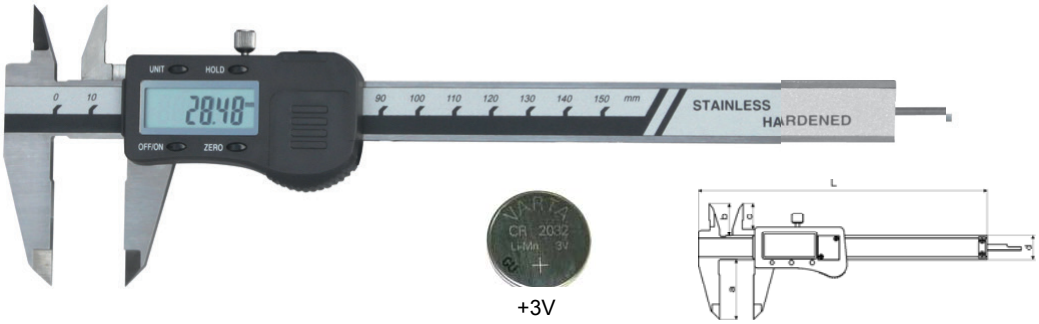

+3V

Código	Medida mm.	Nonius	a mm.	b mm.	d mm.	
010027	150	0,01 + 0,0005”	40	21	16	

Pie de Rey Con Varilla Redonda de 1,6 mm. Inoxidable mate. Lectura 0,01 mm. Puesta a cero. Precisión de fabricación según norma DIN 862. Con tornillo de fijación. Conversión mm/inch. Con estuche

PIE DE REY DIGITAL IP67

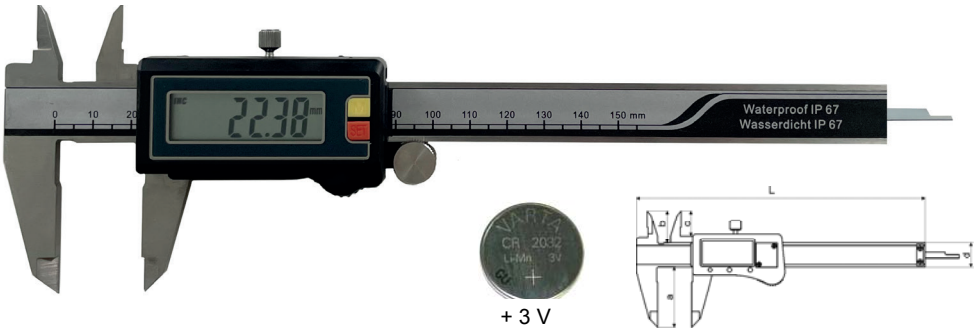

+ 3 V

Código	Medida mm.	Nonius	a mm.	b mm.	d mm.	
010009	150	0,01 + 0,0005”	40	21	16	
010013	200	0,01 + 0,0005”	50	24	16	

Con Protección IP 67. Estanco al Agua, Aceite y Polvo. Inoxidable mate. 4 funciones. Lectura 0,01 mm. Precisión de fabricación según norma DIN 862. Conversión mm/inch. Con Estuche.

PIE DE REY DIGITAL IP54

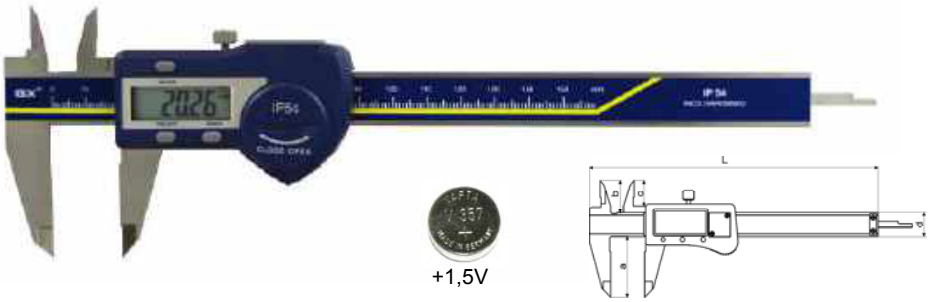

+1,5V

Código	Medida mm.	Nonius	a mm.	b mm.	d mm.	
010010	150	0,01 + 0,0005”	40	21	16	
010012	200	0,01 + 0,0005”	50	24	16	
010014	300	0,01 + 0,0005”	60	24	16	

Con Protección IP 54. Estanco a las proyecciones de Agua, Aceite y Polvo. Inoxidable mate. 4 funciones. Lectura 0,01 mm. Precisión de fabricación según norma DIN 862. Puesta a cero. Conversión mm/inch. Con Estuche. Con rueda de ajuste.

PIE DE REY DIGITAL PARA ZURDOS

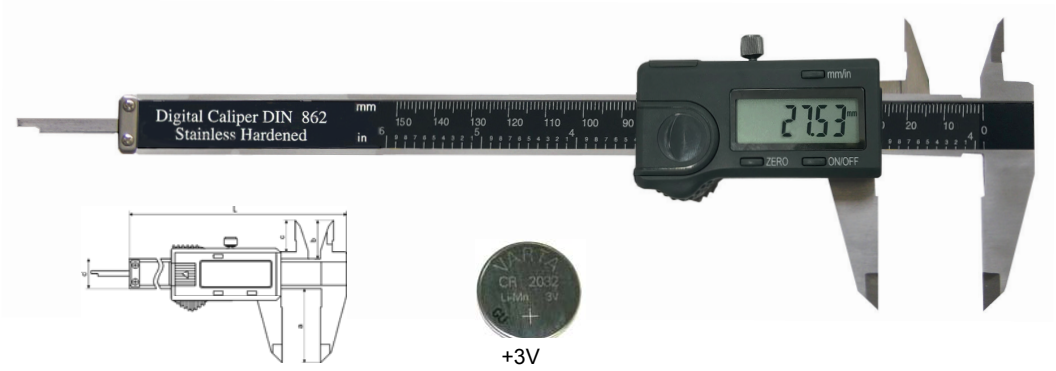

+3V

Código	Medida mm.	Nonius	a mm.	b mm.	d mm.	
010003	150	0,01 + 0,0005”	40	21	16	

Pie Rey para Zurdos. Inoxidable mate. 4 funciones. Lectura 0,01 mm. Puesta a cero. Precisión de fabricación según norma DIN 862. Con tornillo de fijación. Conversión mm/inch. Con estuche

PIE DE REY DIGITAL TITANIO

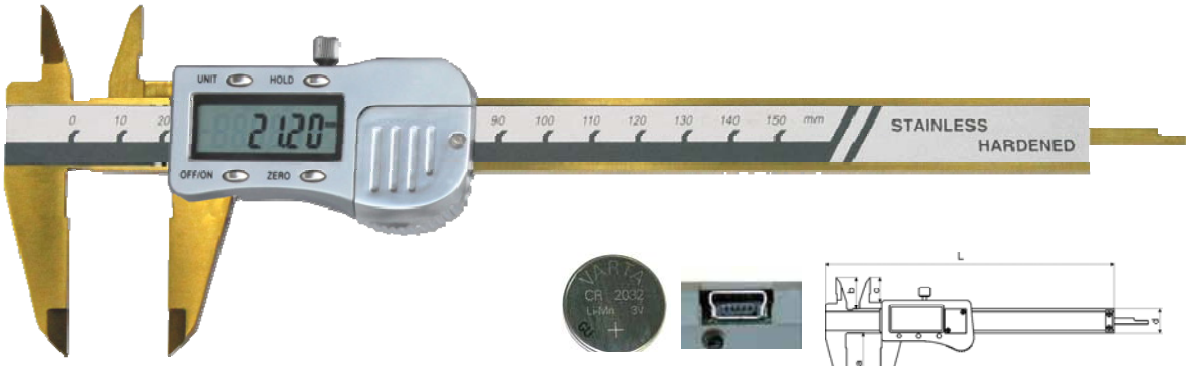

+3V

RB5

Código	Medida mm.	Nonius	a mm.	b mm.	d mm.	
010004	150	0,01 + 0,0005”	40	21	16	

Puntas y Patas de **TITANIO**. Inox. Mate.4 funciones. Lectura 0,01 mm. Sistema **HOLD** . Caja metálica. Puesta a cero. Precisión de fabricación según norma DIN 862. Con salida datos RB5. Conversión mm/inch. Con estuche .Con tornillo de fijación.

PIE DE REY DIGITAL PUNTAS y PATAS METAL DURO

Metal Duro



Metal Duro



+ 3V



RB5

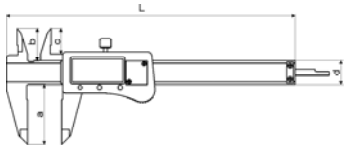

Código	Medida mm.	Nonius	a mm.	b mm.	d mm.	
010019	150	0,01 + 0,0005”	40	21	16	

Puntas y Patas de **Metal Duro.** Sistema **HOLD.** Inox. mate. 4 funciones. Lectura 0,01 mm. Puesta a cero. Precisión de fabricación según norma DIN 862. Con salida datos RB5. Conversión mm/inch. Con estuche . Con tornillo de fijación. **Con y sin rueda de ajuste.**

PIE DE REY TORNERO

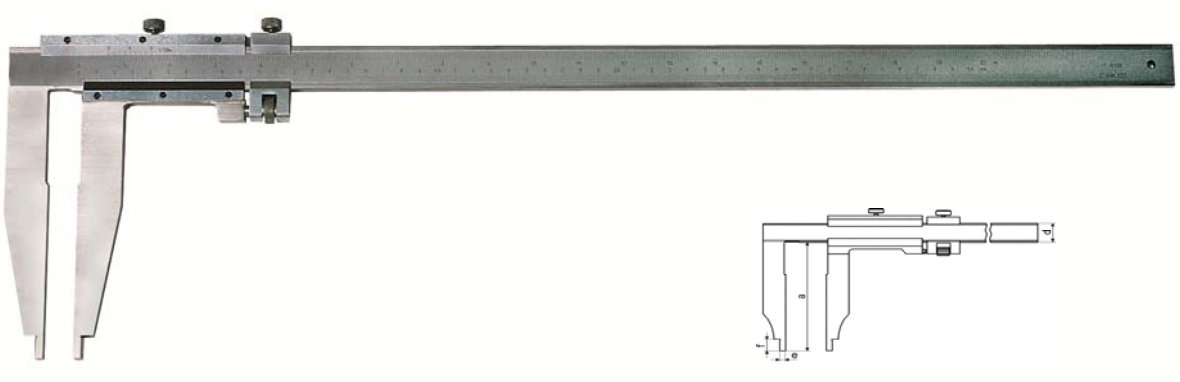

Código	Medida mm.	Nonius	a mm.	d mm.	e mm.	f mm.	
012045	300	0,02	80	25	5	12	
012050	500	0,02	90	25	5	12	
012053	1000	0,02	125	32	10	18	
012056	1500	0,02	200	48	15	18	

Acero especial mate. Lectura 0,02 mm Precisión de fabricación según norma DIN 862. Con tornillo de fijación. Con tornillo de aproximación. Con estuche.

PIE DE REY TORNERO MONOBLOC

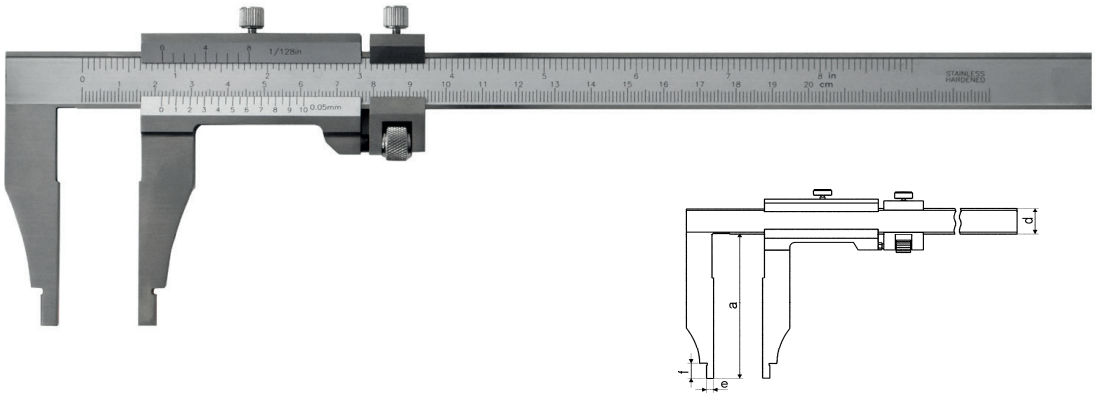

Código	Medida mm.	Nonius	a mm.	d mm.	e mm.	f mm.	
012030	200	0,05 + 1/128”	60	20	5	10	
012035	250	0,05 + 1/128”	80	17	5	10	
012040	300	0,05 + 1/128”	100	17	5	10	

Acero Inoxidable mate. Lectura 0,05 mm Precisión de fabricación según norma DIN 862. Con tornillo de fijación. Con tornillo de aproximación. Con estuche.

PIE DE REY TORNERO MONOBLOC TOP

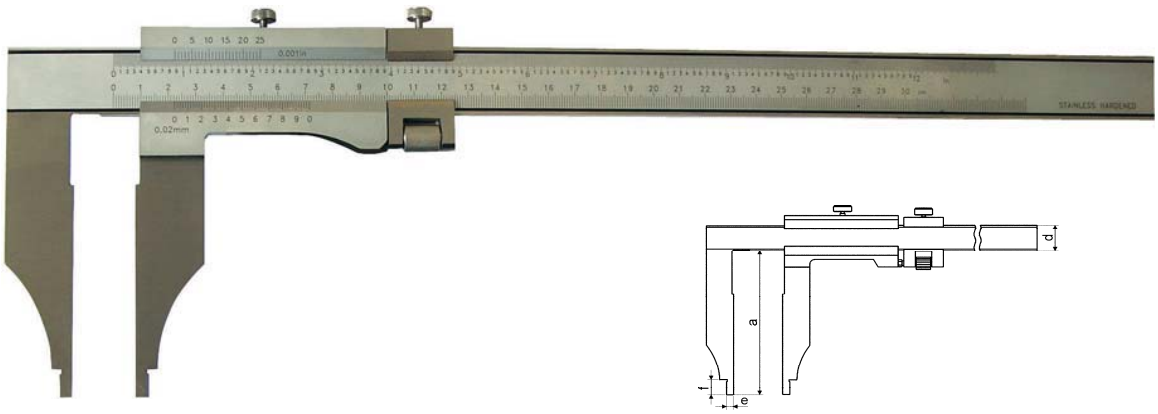

Código	Medida mm.	Nonius	a mm.	d mm.	e mm.	f mm.	
011022	300	0,05 + 1/128”	100	20	5	12	
011023	500	0,05 + 1/128”	150	31	10	24	
011024	1000	0,05 + 1/128”	150	31	10	24	

Monobloc. Acero Inoxidable mate. Lectura 0,05 mm. y Pulgadas . Precisión de fabricación Según Norma DIN 862. Con tornillo de fijación. Con tornillo de Aproximación. Con estuche.

PIE DE REY MONOBLOC PATAS LARGAS TOP

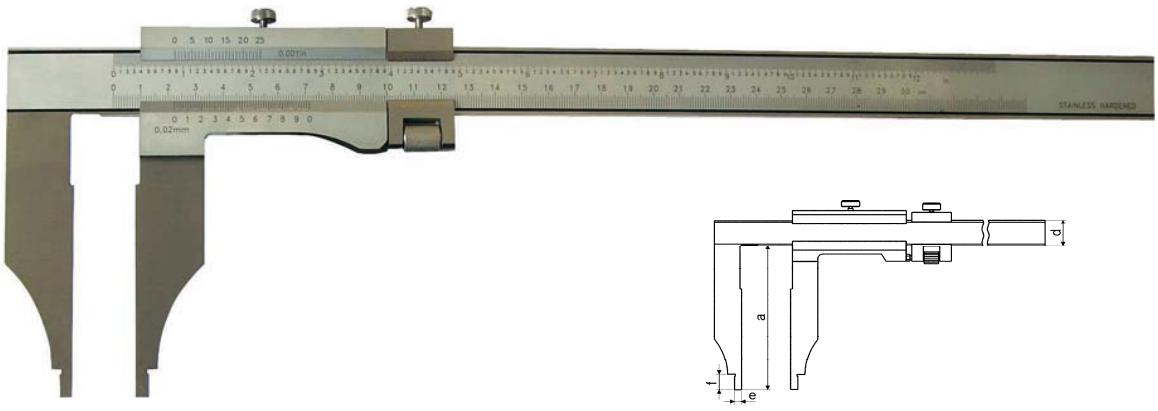

012042	300	0,05 + 1/128”	150	20	5	12	
012043	500	0,05 + 1/128”	200	31	10	24	
012052	500	0,05 + 1/128”	250	31	10	24	
012054	1000	0,05 + 1/128”	200	31	10	24	

Monobloc Patas Largas. Inoxidable mate.Lectura 0,05 mm y Pulgadas. Precisión de fabricación Según norma DIN 862. Con tornillo de fijación. Con tornillo de aproximación. Con estuche.

PIE DE REY TORNERO PUNTAS CUCHILLA



Código	Medida mm.	Nonius	a mm.	b mm.	d mm.	e mm.	f mm.	
012072	300	0,05 + 1/128 ”	90	36	17	5	10	

Inoxidable mate. Lectura 0,05 mm.y Pulgadas .Precisión de fabricación según norma DIN 862. . Con tornillo de fijación. Con tornillo de Aproximación. Con estuche

PIE DE REY TORNERO DIGITAL

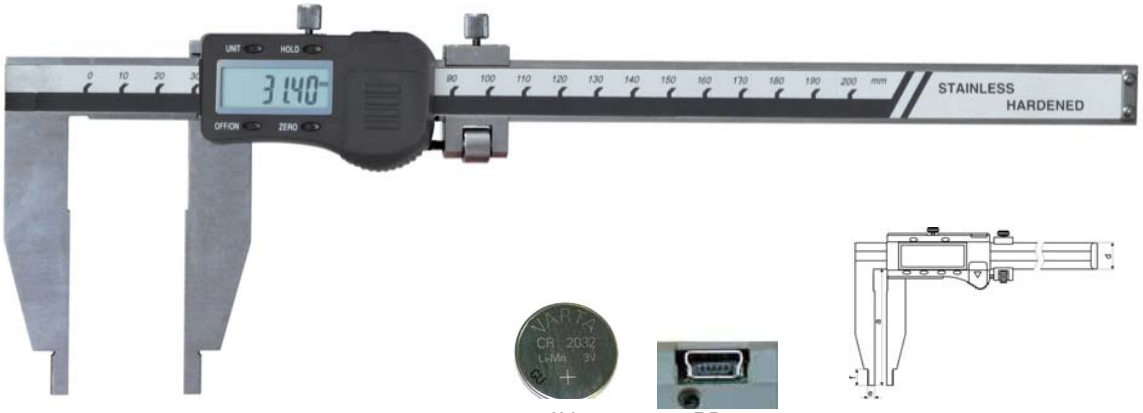

3V

RB5

Código	Medida mm.	Nonius	a mm.	d mm.	e mm.	f mm.	
012109	300	0,01 + 0,0005”	90	17	5	12	

Sistema HOLD . Inoxidable mate. Lectura 0,01. Precisión de fabricación según norma DIN 862. Con tornillo de fijación y de aproximación. Con estuche. Con salida datos RB5. Conversión mm/inch.

PIE DE REY TORNERO DIGITAL TOP

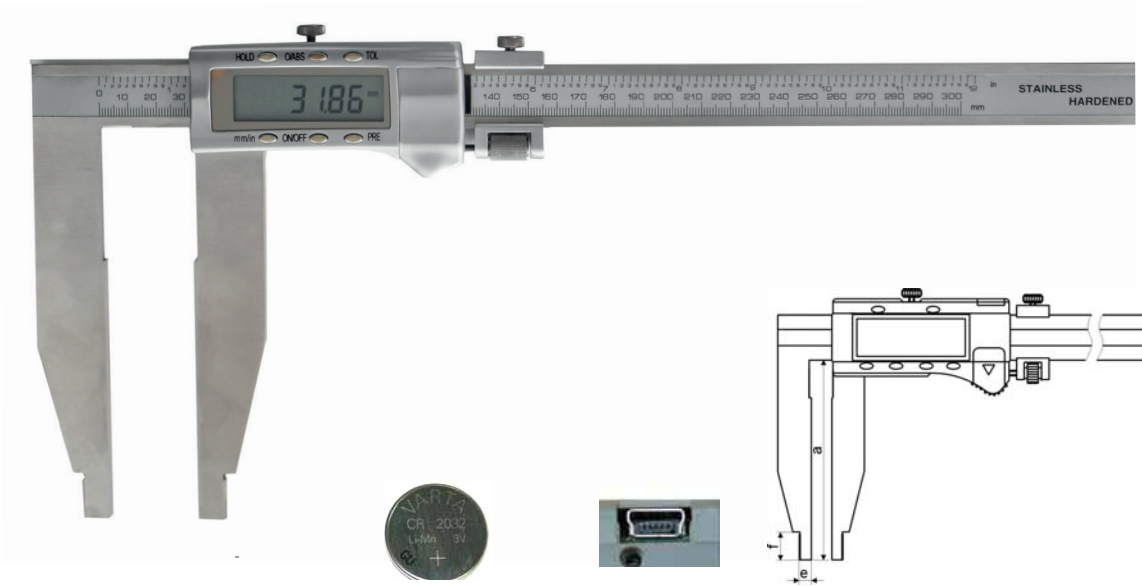

+3V

RB5

Código	Medida mm.	Nonius	a mm.	d mm.	e mm.	f mm.	
012111	500	0,01 + 0,0005”	100	24	10	24	
012113	1000	0,01 + 0,0005”	150	31	10	24	

Con **ABS** y **PRESET. HOLD** Inoxidable mate.. Lectura 0,01 mm. Precisión de fabricación según norma DIN 862. Monobloc. Con tornillo de Aproximación. Con estuche. Con salida datos RB5. Conversión mm/inch.

PIE DE REY TORNERO DIGITAL TOP PATAS LARGAS

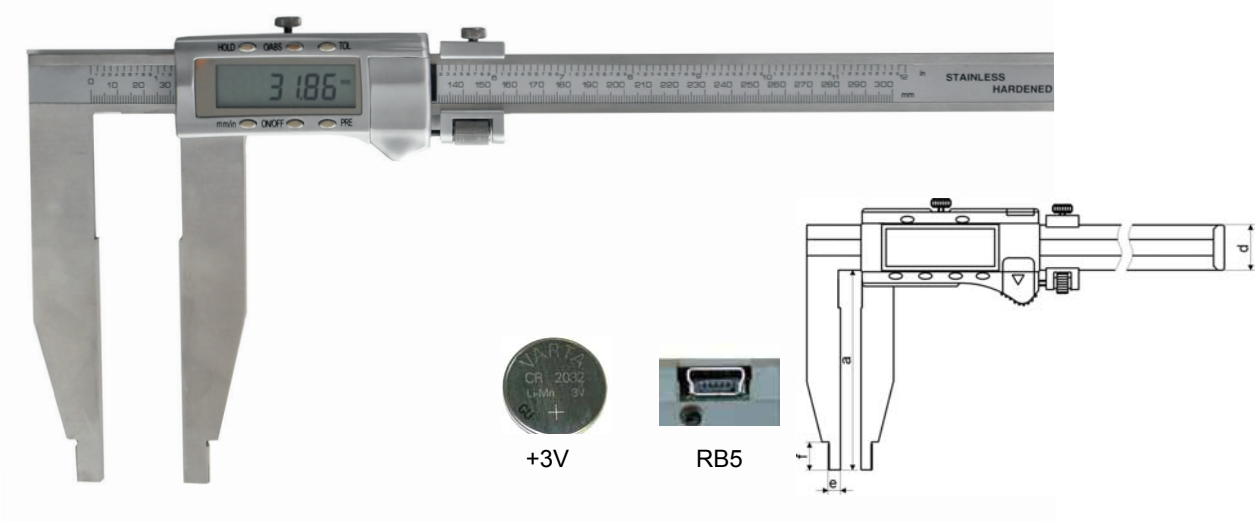

+3V

RB5

Código	Medida mm.	Nonius	a mm.	d mm.	e mm.	f mm.	
012110	300	0,01 + 0,0005”	150	24	10	18	
012112	500	0,01 + 0,0005”	150	24	10	18	
012114	1000	0,01 + 0,0005”	200	31	10	24	

Con **ABS** y **PRESET. HOLD** Inoxidable mate.. Lectura 0,01 mm. Precisión de fabricación según norma DIN 862. Monobloc. Con tornillo de Aproximación. Con estuche. Con salida datos RB5. Conversión mm/inch.

PIE DE REY DIGITAL PARA RANURAS EXTERIORES

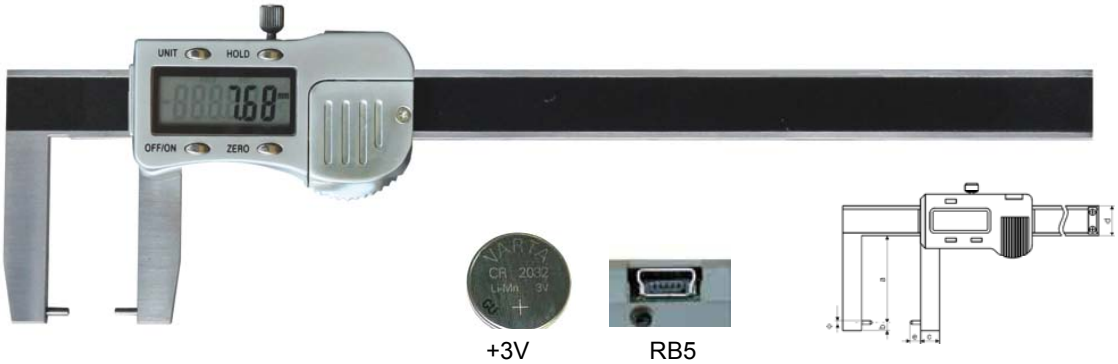

Código	Medida mm.	Nonius	a mm.	b mm.	c mm.	e mm.	Ø mm.	
031425	150	0,01 + 0,0005”	40	3	10	5	2	
031426	300	0,01 + 0,0005”	100	3	20	10	3	

Paras Medir Exteriores. Sistema **HOLD .** Inoxidable mate. Lectura 0,01 mm. Salida de datos RB5. Precisión de fabricación según norma DIN 862. Con tornillo de fijación. Con estuche. Conversión mm/inch.

PIE DE REY DIGITAL PARA RANURAS INTERIORES

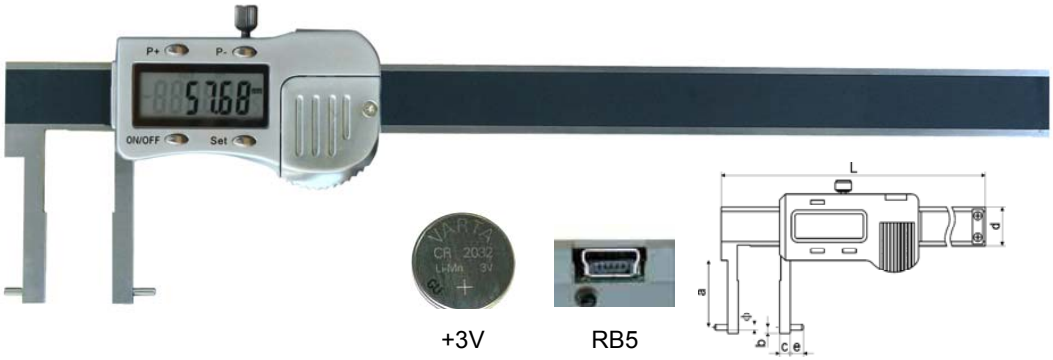

Código	Medida mm.	Nonius	a mm.	b mm.	c mm.	e mm.	Ø mm.	
031427	20 - 170	0,01	30	3	7	5	2	
031428	50 - 300	0,01	80	3	17	8	3	

Para Medir Interiores. **Con Preset**. Inoxidable mate. Lectura 0,01 mm. Con Salida datos RB5 Precisión de fabricación según norma DIN 862.. Con tornillo de fijación. Con estuche. Conversión mm/inch.

PILAS PARA INSTRUMENTOS DIGITALES



+1,5V



+3V



+3V

Código	Voltios	Dimensión	Descripción	
5040700	1,5	11,5 x 5,2	V357–LR44–SR44	
5001812	3,0	19,8 x 3,0	CR 2032	
5001820	3,0	16 x 3,2	CR 1632	
Pilas de recambio para los instrumentos Digitales.				

USB INTERFASE PARA CONECCION CON PC



02026229



02026226

Código	Longitud	Descripción	Conector	
02026229	245	USB-interfaz para calibrador digital con conexión para RB 5	RB5	
02026226	95	USB-interfaz para calibrador digital con conexión para RB 6	RB6	
PC a través de interfaz de conexión USB incluido. Demostración de software para los Calibres digitales, etc.. El valor de medida puede ser transferido directamente con la interfaz USB al PC y se guardan como texto o una tabla de Excel. La entrada de datos por entrar en el interruptor de llave o de pie. Con los controladores y software				

CABLES PARA EL INTERFASE



02026223



02026224

Código	Longitud cm.	Descripción	Conector Medición	
02026223	100	Cable Conexión	RB5	
02026224	Pedal	Interruptor Externo	-	

Información sobre conectores de RS 232C



RB5



RB6



RS5



RS6

Información Electrónica

Término	Descripción
Botón on / off	Botón para encender o apagar el instrumento. Presione ON / OFF para encender el dispositivo.
mm / inch (Unit)	El cambio de la unidad métrica (mm) en la unidad angloamericano (pulgadas). Presionar.
ABS/0	Indicador en “0.00” para la medición comparativa/el indicador vuelve a la posición actual de medición en referencia al valor inicial preseleccionado de la gama de medición (modo normal).
Función HOLD	Posibilidad de almacenamiento de lectura para su posterior análisis. Presione el botón HOLD en la que se muestra. Para almacenar el valor, pulse el botón otra vez, usted va a los métodos de medición habituales.
Función ABS / REL	La conmutación entre medición absoluta y relativa. Cuando el dispositivo de la modalidad de la medición absoluta es activa mm. Para cambiar, pulse el botón de ABS.
Sistema Absoluto	Escala absoluta, sin necesidad de puesta a cero, que proporciona una medición rápida y fiable. El punto cero absoluto se mantiene, como lectura falsa es impedido por la reducción a cero accidental.
Origin	Valor inicial preseleccionado de la gama de medición
Escala de cristal	Mayor precisión de muestreo de la electrónica de medición.
Pilas – 3V y 1,5V	La batería de litio 3V CR 2032 y CR 1632 (con capacidad estándar de 230 mAh) tiene el doble de capacidad en comparación con la pila de botón alcalinas LR 44 min, 1,5 V, y es más respetuosa del medio ambiente en la producción.
Recubierto TIN	Titan recubrimiento TiN, el material cerámico se caracteriza por una muy alta dureza y resistencia a la corrosión, por ejemplo, un mejor rendimiento de deslizamiento.
La salida de Datos	Los datos de medición se pueden leer a través de una interfaz en serie y se procesan en un PC.
Función PRESET (Set)	Por defecto del valor medido. Preselección del valor inicial de la gama de medición o de un valor discrecional para la medición comparativa.
Ajuste Cero	Puede configurar la pantalla en cualquier posición del pie de rey a cero para hacer el ajuste a cero, la tecla ZERO es para ser presionado.
Reinicio	Para realizar el restablecimiento, la batería debe quitar. Se necesita 30 segundos de espera, luego se vuelve a insertar la batería y poner en la pinza de nuevo.

Protección IP

Párrafo 1 = Protección contra cuerpos extraños y polvo
0: Sin protección 1: Protección contra grandes cuerpos extraños> 50mm 2: Protección contra grandes cuerpos extraños> 12,5 mm 3: Protección contra grandes cuerpos extraños> 2,5 mm 4: Protección contra grandes cuerpos extraños> 1 mm 5: Protegido contra el polvo 6: A prueba de polvo
Párrafo 2 = Protección contra el agua
0: Sin protección 1: goteo de agua verticalmente 2: gotas de agua en un ángulo 3: Protección contra salpicaduras de agua 4: Protección contra salpicaduras de agua 5: protección contra chorros de agua 6: Protección contra poderosos chorros de agua 7: Protección contra la inmersión temporal 8: Protección contra la inmersión continua

Diagnóstico de fallos

Error	Rectificación
Los números no cambian o no se muestran correctamente	Retire la batería durante 30 segundos y luego vuelva a insertarla.
Sin visualización	Verificar los contactos de la batería, limpie el compartimiento de la batería y, posiblemente, es la batería , reemplace.
Los dígitos parpadean	Cambio de la batería, ya que la tensión de la batería es demasiado baja.
El error de medición es demasiado grande	Ajuste el tornillo de los tornillos de la caja y ajuste ligeramente. Superficies de medición limpios. Retire la batería durante 30 segundos y luego vuelva a insertarla.

CALIBRE PROFUNDIDAD

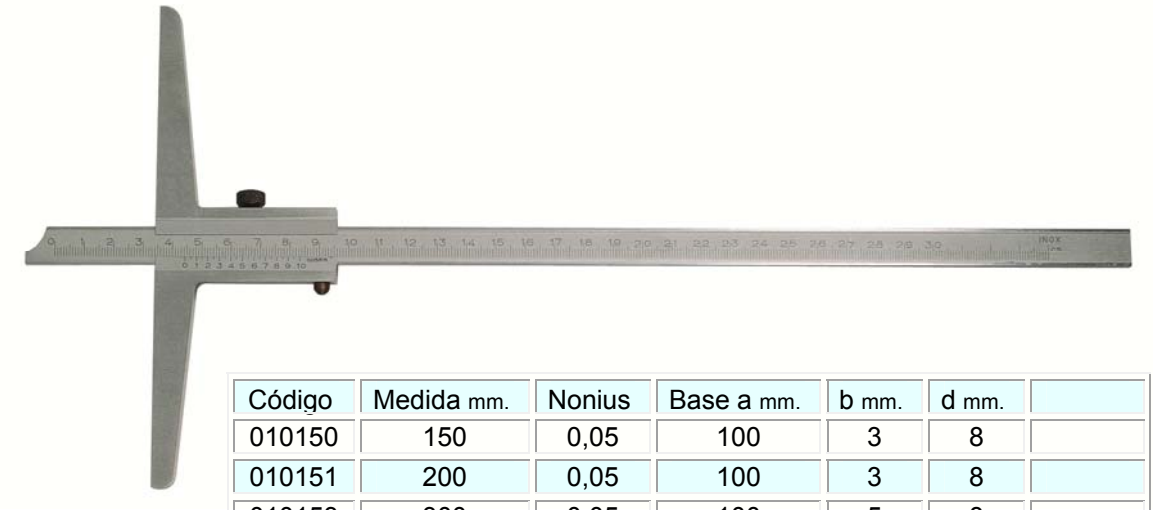

Código	Medida mm.	Nonius	Base a mm.	b mm.	d mm.	
010150	150	0,05	100	3	8	
010151	200	0,05	100	3	8	
010153	300	0,05	100	5	8	
010155	500	0,05	150	5	12	

Inoxidable mate. Lectura 0,05 mm. Con tornillo de fijación.
Monobloc. Fabricación según norma DIN 862. Con estuche

CALIBRE PROFUNDIDAD CON TACON

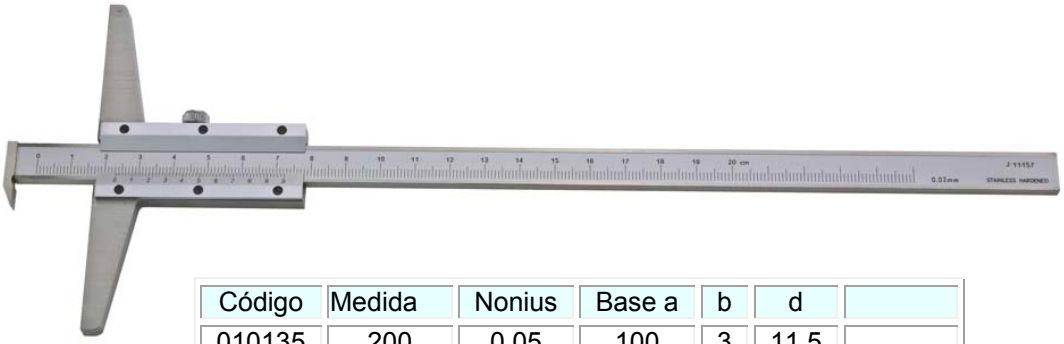

Código	Medida	Nonius	Base a	b	d	
010135	200	0,05	100	3	11,5	

Inoxidable mate. Lectura 0,05 mm. Con tornillo de fijación.
Monobloc. Fabricación según norma DIN 862. Con estuche

CALIBRE PROFUNDIDAD DIGITAL



Código	Medida / Base mm.	Nonius	Cuerpo	b mm.	d mm.	
010074	30 / 60	0,01 + 0,0005”	Plástico	1,5	16	

Lectura 0,01 mm. Conversión mm/inch. Con estuche. Pila CR2032.

CALIBRE PROFUNDIDAD DIGITAL



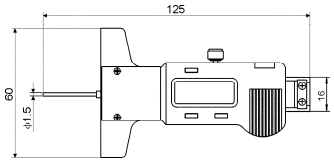

Código	Medida / Base mm.	Nonius	Cuerpo	b mm.	d mm.	
012141	30 / 60	0,01 + 0,0005”	Inox-Metal	2	30	

Lectura 0,01 mm. Sistema **HOLD**. Puesta a cero. Precisión de fabricación según norma DIN 862 . Con tornillo de fijación. Salida datos RB5. Conversión mm/inch. Con estuche



+3V

RB5

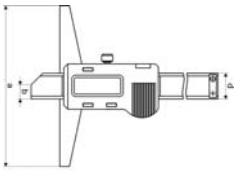

Código	Medida mm.	Nonius	Base a mm.	b mm.	d mm.	
012147	150	0,01 + 0,0005”	100	6	16	
012148	200	0,01 + 0,0005”	100	6	16	
012149	300	0,01 + 0,0005”	150	6	16	

Sistema **HOLD**. Inoxidable mate. Caja metálica. Lectura 0,01 mm. Con salida datos RB5. Puesta a cero. Precisión de fabricación según norma DIN 862. Con tornillo de fijación. Conversión mm/inch. Con estuche

CALIBRE PROFUNDIDAD DIGITAL CON TACON



+3V

RB5

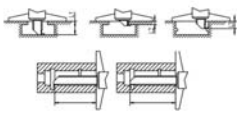

Código	Medida mm.	Nonius	Base a mm.	b	Tacón mm.	d mm.	
012151	200	0,01 + 0,0005”	100	5	2	15	
012152	300	0,01 + 0,0005”	100	5	2	15	

Sistema **HOLD**. Inoxidable mate. Caja metálica. Lectura 0,01 mm. Con salida datos RB5. Puesta a cero. Precisión de fabricación según norma DIN 862. Con tornillo de fijación. Conversión mm/inch. Con estuche

CALIBRE PARA ENGRANES

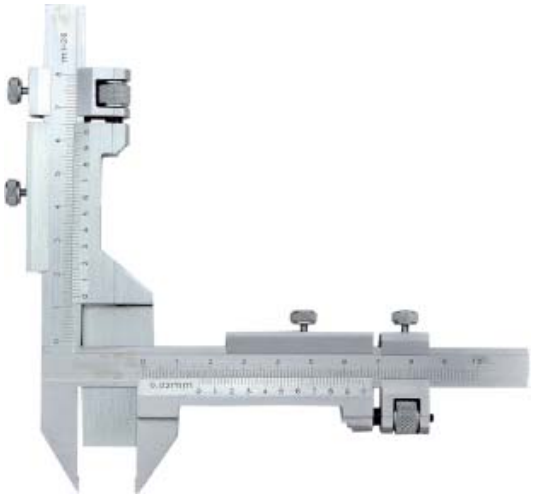

Código	Medida mm.	Nonius	Módulo mm.	
02026065	100 x 80	0,02	1 - 25	

Acero inoxidable. Bloqueo mediante tornillo con avance micrométrico vertical y horizontal. Suministrado en estuche. Fabricado conforme a la norma DIN 862.

CALIBRE DIGITAL PARA ENGRANES





+1,5V

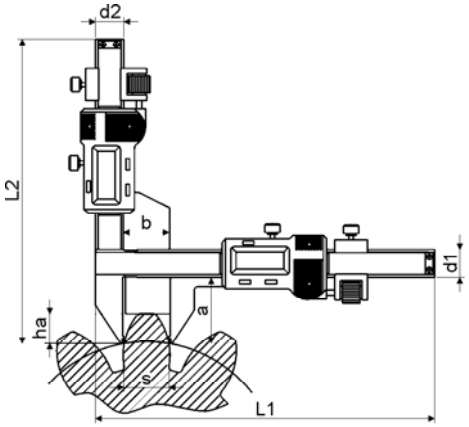

Código	Módulo mm.	Nonius	L1 mm.	L2 mm.	a mm.	b mm.	d1 mm.	d2 mm.	
02026067	2 - 30	0,01 + 0,0005”	166	166	30,5	21	13	13	
02026068	5 - 50	0,01 + 0,0005”	210	185	50,5	50,5	13	13	

Inoxidable mate. Lectura 0,01 mm. Con salida de datos RB1. Puesta a cero. Conversión mm/inch
Precisión de fabricación según norma DIN 862. Con tornillo de fijación y aproximación. Con estuche

CALIBRE DIGITAL CON LAS CARAS DE MEDICION GRANDES



+3V

RB5

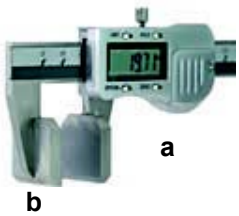

a

b

Código	Medida mm.	Nonius	a mm.	b mm.	d mm.	
02026069	150	0,01	27	25	16	

Con Caras de Gran Tamaño. Sistema **HOLD**. Acero inoxidable tratado. Lectura 0,01 mm. Con salida de datos RB5. Caja metálica. Puesta a cero. Con tornillo de fijación. Con estuche

MICROMETRO EXTERIOR



Código	Medida mm.	Nonius	Husillo mm.	
044061	0 - 25	0,01	6,5	
044062	25 - 50	0,01	6,5	
044063	50 - 75	0,01	6,5	
044064	75 - 100	0,01	6,5	
044065	100 - 125	0,01	6,5	
044066	125 - 150	0,01	6,5	
044067	150 - 175	0,01	6,5	
044068	175 - 200	0,01	6,5	

Lectura 0,01 mm. Precisión según la norma DIN 863. Contactos de Metal Duro - Widia.
Con barra patrón incluida. Palanca de bloqueo. Arco pintado. Escala Mate. Con estuche

MICROMETRO EXTERIOR



Código	Medida mm.	Nonius	A mm.	B mm.	L mm	
044069	200 - 225	0,01	19,4	5,5	234	
044070	225 - 250	0,01	19,4	5,5	260	
044071	250 - 275	0,01	19,4	5,5	285	
044072	275 - 300	0,01	19,4	5,5	410	

Lectura 0,01 mm. Precisión según la norma DIN 863. Contactos de Metal Duro - Widia.
Con barra patrón incluida. Palanca de bloqueo. Arco pintado. Escala Mate. Con estuche

JUEGO MICROMETROS EXTERIORES



Código	Medida mm.	Nonius	Husillo mm.	
044098	0 - 100 - 4 Micros	0,01	6,5	
044099	0 - 150 - 6 Micros	0,01	6,5	

Lectura 0,01 mm. Precisión según la norma DIN 863. Contactos de Metal Duro - Widia. Con barra patrón incluida. Palanca de bloqueo. Arco Pintado. Escala Mate. Con estuche

JUEGO MICROMETROS EXTERIORES



Código	Medida mm. - Varillas	Nonius	Husillo mm.	
044100	0 - 100 - 4 Varillas	0,01	8	
044091	100 - 200 - 4 Varillas	0,01	8	
044092	200 - 300 - 4 Varillas	0,01	8	

Lectura 0,01 mm. Precisión norma DIN 863. Varillas intercambiables. Contactos de Metal Duro - Widia. Con barra patrón incluida. Palanca de bloqueo. Arco Pintado. Escala Mate. Con estuche

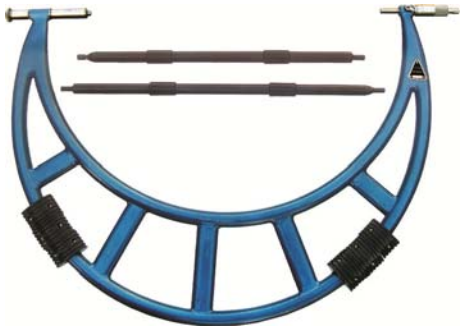

Código	Medida mm.	Nonius	
044082	300 - 400	0,01	
044083	400 - 500	0,01	
044084	500 - 600	0,01	
044085	600 - 700	0,01	
044086	700 - 800	0,01	
044087	800 - 900	0,01	
044088	900 - 1000	0,01	

Lectura 0,01 mm. Precisión norma DIN 863. Varillas intercambiables. Contactos de Metal Duro - Widia. Con barra patrón incluida. Palanca de bloqueo. Arco Pintado. Escala Mate. Con estuche

BARRAS PATRON PARA MICROS EXTERIORES





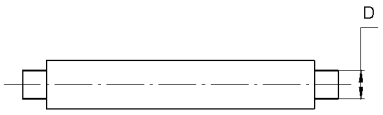

FORMA CARAS PLANA HASTA 300 mm.

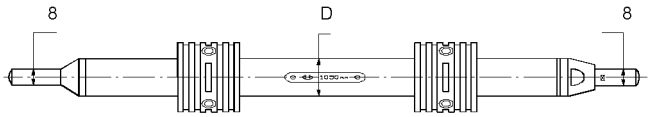

FORMA CARAS REDONDAS DESDE 300 mm.

Código	Medida mm.	D mm..	
01018050	25	7	
01018051	50	7	
01018052	75	7	
01018053	100	8	
01018054	125	8	
01018055	150	8	
01018056	175	8	
01018057	200	8	
01018058	225	8	
01018059	250	8	
01018060	275	8	
01018062	325	16	
01018063	375	16	
01018064	425	16	
01018065	475	16	
01018066	525	16	
01018067	575	16	
01018068	625	16	
01018069	675	16	
01018070	725	16	
01018071	775	16	
01018072	825	16	
01018073	875	16	
01018074	925	16	
01018075	975	16	
01018076	1050	16	
01018077	1150	16	

Barras Patrón de pecisión. Con aislamiento térmico.
Para el control de Micros Exteriores. Acero templado.

MICROMETRO EXTERIORES DIGITAL IP65



+1,5V

Código	Medida mm.	Nonius	Husillo mm.	
044202	0 - 25	0,001	6,5	
044203	25 - 50	0,001	6,5	
044204	50 - 75	0,001	6,5	
044205	75 - 100	0,001	6,5	

Con protección IP65. Estanco total al Agua, Aceite y Polvo.
Lectura 0,001 mm. Contactos de Metal Duro - Widia. Palanca de bloqueo.
Precisión según la norma DIN 863. Con barra patrón incluida. Con estuche

SOPORTE PARA MICROMETROS



Código	Peso	Medida	
046070	2 Kg.	155 x 115 mm.	

Fabricados en acero fundición.
Fijación del micrómetro en cualquier posición.

MICROMETRO EXTERIOR PUNTA ESFERICA



Código		Nonius	Yunque - Husillo	
044320	0 - 25	0,01	Esférica - Plano	
044321	0 - 25	0,01	Esférica - Esférica	

Lectura 0,01 mm. Precisión según la norma DIN 863. Contactos de Metal Duro - Widia.
Palanca de bloqueo. Arco pintado. Escala Mate. Con estuche

MICROMETRO EXTERIOR CON PLATILLOS

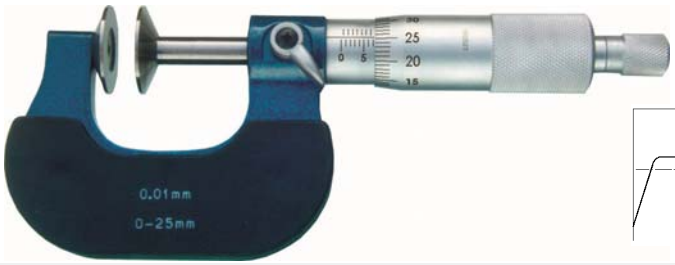

Código	Medida mm.	Nonius	Disco mm.	S mm.	d	
044206	0 - 25	0,01	30	0,7	8	
044207	25 - 50	0,01	30	0,7	8	
044208	50 - 75	0,01	30	0,7	8	
044209	75 - 100	0,01	30	0,7	8	
044210	100 - 125	0,01	30	0,7	12	
044211	125 - 150	0,01	30	0,7	12	
044212	150 - 175	0,01	30	0,7	12	
044213	175 - 200	0,01	30	0,7	12	

Para la medición de engranes y medidas tangenciales. Casquillo y tambor cromados Con palanca de fijación. Placas aislantes. Con barra patrón incluida. Fabricados conforme a la norma DIN 863. Suministrados en estuche. Lectura 0,01 mm. Arco pintado. Escala Mate.

MICROMETRO EXTERIOR PUNTAS FINAS



Código	Medida mm.	Nonius	Husillo mm.	
044310	0 - 25	0,01	6,5 – Ø 2x5	
044311	25 - 50	0,01	6,5 – Ø 2x5	

Lectura 0,01 mm. Precisión según la norma DIN 863. Contactos de Metal Duro - Widia. Palanca de bloqueo. Arco Pintado. Escala Mate. Con estuche

MICROMETRO EXTERIOR DE HILOS



Código	Medida mm.	Nonius	Husillo mm.	
044316	0 - 10	0,01	6,5	

Micrómetros para medición de hilos, alambres, etc. Totalmente cromados. Graduación hasta 10 mm. Precisión según norma DIN 863. Con estuche. Lectura 0,01 mm. Contactos de Metal Duro - Widia.

CABEZA MICROMETRICA



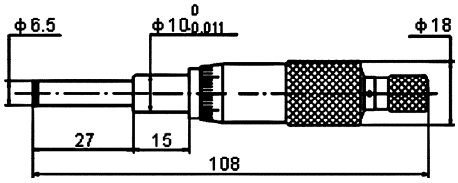

Código	Medida mm.	Nonius	Husillo mm.	
044450	0 - 25	0,01	6,5	
Lectura 0,01 mm. Precisión según la norma DIN 863. Con tuerca fijación.				

MICROMETRO INTERIOR 2 PUNTAS



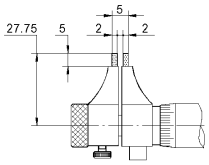

Medida 5-30

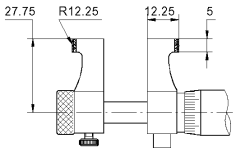

A partit del 25-50

Código	Medida mm.	Nonius	Anillo Patrón mm.	
044101	5 - 30	0,01	5	
044102	25 - 50	0,01	25	
044103	50 - 75	0,01	-	
044104	75 - 100	0,01	-	
044105	Juego 0 - 100	0,01	5 y 25	
Lectura 0,01 mm. Precisión según la norma DIN 863. Contactos de Metal Duro - Widia. Con Anillo patrón incluida. Palanca de bloqueo. Arco Cromado. Escala Mate. Con estuche				

MICROMETRO INTERIOR DE VARILLAS



Código	Medida mm.	Largo y Nonius	Varillas ø - largo mm.	
044112	50 - 250	50 mm. x 0,01	ø 16 - 13+25+50+100	
044114	50 - 600	50 mm. x 0,01	ø 16 - 13+25+50+100+150+200	
044116	50 - 1000	50 mm. x 0,01	ø 16 - 13+25+50+2x100+150+200+300	
044117	50 - 1500	50 mm. x 0,01	ø 16 - 25+50+100+200+3x400	
Lectura 0,01 mm. Precisión según la norma DIN 863. Contactos de Metal Duro - Widia. **Con barra patrón incluida**. Palanca de bloqueo. Cromado. Escala Mate. Con estuche				

MICROMETRO INTERIOR 3 PUNTAS



Código	Medida mm.	Nonius	Alargadera mm.	Anillo mm.	
044465	6 - 8	0,001	100x5,7	8	
044466	8 - 10	0,001	100x5,7	8	
044467	10 - 12	0,001	100x5,7	10	
044468	12 - 16	0,005	100x11,7	12	
044469	16 - 20	0,005	100x11,7	16	
044470	20 - 25	0,005	150x16,7	20	
044471	25 - 30	0,005	150x16,7	25	
044472	30 - 40	0,005	150x21,8	30	
044473	40 - 50	0,005	150x21,8	40	
044474	50 - 63	0,005	150x21,8	50	
044475	62 - 75	0,005	150x21,8	62	
044476	75 - 88	0,005	150x21,8	87	
044477	87 - 100	0,005	150x21,8	87	

Con Anillo + Alargadera incluida. Precisión según la norma DIN 863.
Contactos de Metal Duro . Lectura 0,001/ 0,005 mm. Cromado Mate. Con estuche





Código	Medida mm.	Nonius	Alargadera mm.	Anillo mm.	
044249	6 - 12	0,001	100x5,7	6+8+10	
044250	12 - 20	0,005	150x11,7	16	
044251	20 - 50	0,005	150x11,7+150x23,4	25+40	
044252	50 - 100	0,005	150x23,4	62+87	

Con Anillo + Alargadera incluida. Precisión según la norma DIN 863. Contactos de Metal Duro - Widia.
Juego Micros. Lectura 0,001/ 0,005 mm.. Cromado Mate. Con estuche





Código	Medida mm.	Nonius	Profundidad mm.	
044480	100 - 125	0,005	140	
044481	125 - 150	0,005	140	
044482	150 - 175	0,005	140	
044483	175 - 200	0,005	140	

Sin Anillo. Precisión según DIN 863. Lectura 0,005. Contactos de Metal Duro - Widia.

MICROMETRO INTERIOR 3 PUNTAS DIGITAL IP65



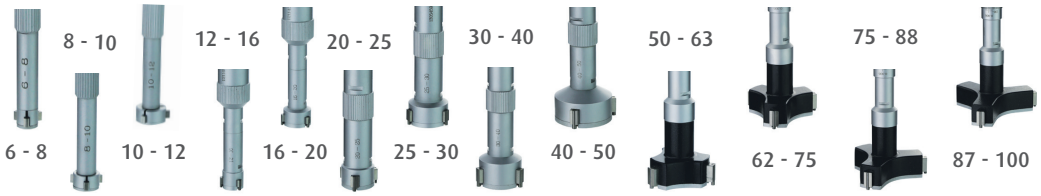

Código	Medida mm.	Nonius	Extensión mm.	Anillo mm.	Precio
044500	6 - 8	0,001	100x5,8	8	**910,00**
044501	8 - 10	0,001	100x5,8	8	**910,00**
044502	10 - 12	0,001	100x5,8	10	**910,00**
044503	12 - 16	0,001	100x11,8	12	**825,00**
044504	16 - 20	0,001	100x11,8	16	**825,00**
044505	20 - 25	0,001	150x15,8	20	**910,00**
044506	25 - 30	0,001	150x15,8	25	**910,00**
044507	30 - 40	0,001	150x23,5	30	**998,00**
044508	40 - 50	0,001	150x23,5	40	**1015,00**
044509	50 - 63	0,001	150x23,5	50	**1103,00**
044510	62 - 75	0,001	150x23,5	62	**1138,00**
044511	75 - 88	0,001	150x23,5	87	**1208,00**
044512	87 - 100	0,001	150x23,5	87	**1295,00**

IP65 y **HOLD** **Con Anillo + Alargadera incluida**. Milímetros y Pulgadas.
Para el agujero ciego. Contactos de Metal Duro - Widia.Desde 12 mm. Lectura 0,001
Precisión según la norma DIN 863. Cromado Mate. Con estuche

JUEGO MICROS INTERIOR 3 PUNTAS DIGITAL IP65



Código	Medida mm.	Nonius	Extensión mm.	Anillo mm.	Precio
044520	6 - 12	0,001	100x 5,8	8+10	**2450,00**
044521	12 - 20	0,001	100x11,8	16	**1505,00**
044522	20 - 50	0,001	150x15,8	25+40	**3238,00**
044523	50 - 100	0,001	150x23,8	62+87	**4025,00**

IP65 y **HOLD** . **Con Anillo + Alargadera incluida**. Milímetros y Pulgadas. Para el agujero ciego. Contactos de Metal Duro - Widia.desde 12 mm. Lectura 0,001 mm.
Precisión según la norma DIN 863. Cromado Mate. Con estuche

RELOJ COMPARADOR ESTANDARD




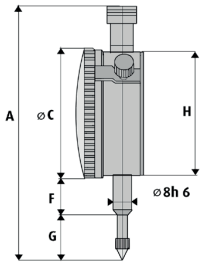

Código	Medida mm.	Lectura	Vástago mm.	Esfera mm.	A+B mm.	F mm.	G mm.	H mm.	Precio
041019	0 - 10	0,01	Ø 8 H6	Ø 58	110	20	21	52	**38,00**

Estándard. Lectura 0,01 mm. Precisión según la norma DIN 878. Con indicador de Tolerancia. Con Estuche

RELOJ COMPARADOR ANTICHOQUE TOP


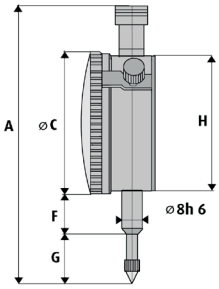

Código	Medida mm.	Lectura	Vástago mm.	Esfera mm.	A+B mm.	F mm.	G mm.	H mm.	Precio
041020	0 - 10	0,01	Ø 8 H6	Ø 58	110	20	21	52	**53,00**

Antichoque. Lectura 0,01 mm. Precisión según la norma DIN 878. Con Estuche · Inserto intercambiable M 2,5 · Escala giratoria mediante anillo exterior. Con tornillo de fijación · Con dos marcas de tolerancia ajustables · Con caja metálica cromada mate · Diseño resistente a impactos · Vástago de sujeción 8 h6, templado y rectificado.

RELOJ COMPARADOR ANTICHOQUE CON OREJA TOP



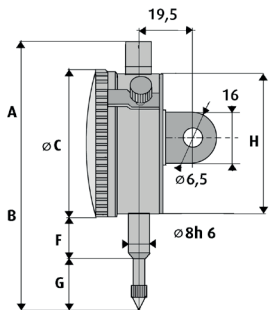

Código	Medida mm.	Lectura	Vástago mm.	Esfera mm.	A+B mm.	F mm.	G mm.	H mm.	Precio
041021	0 - 10	0,01	Ø 8 H6	Ø 60	116	18	22	55	**60,00**

Antichoque Con OREJA. Lectura 0,01 mm. Precisión según la norma DIN 878. Con Estuche · Escala giratoria mediante anillo exterior. Con tornillo de fijación · Con dos marcas de tolerancia ajustables · Con caja metálica cromada mate · Diseño resistente a impactos · Vástago de sujeción 8 h6, templado y rectificado.

RELOJ COMPARADOR ESFERA PEQUEÑA



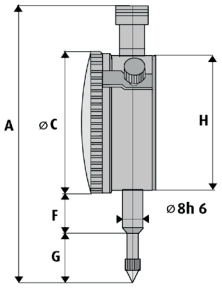

Código	Medida mm.	Lectura	Vástago mm.	Esfera mm.	A+B mm.	F mm.	G mm.	H mm.	Precio
041010	0 - 5	0,01	Ø 8 H6	Ø 40	83	14	16	35	**70,00**

Esfera Pequeña. Lectura 0,01 mm. Precisión según la norma DIN 878. Con indicador de Tolerancia. Con Estuche

RELOJ COMPARADOR LARGO RECORRIDO



041025



041026



041027

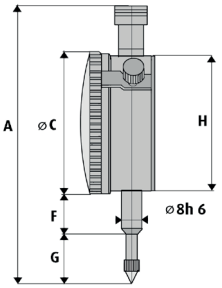

Código	Medida mm.	Lectura	Vástago mm.	Esfera mm.	A+B mm.	F mm.	G mm.	H mm.	Precio
041025	0 - 30	0,01	Ø 8 H6	Ø 58	122	18	33	53	**129,00**
041026	0 - 50	0,01	Ø 8 H6	Ø 60	261	58	60	55	**219,00**
041027	0 - 50	0,01	Ø 8 H6	Ø 76	177	34	59	70	**298,00**

Lectura 0,01 mm. Precisión según la norma DIN 878. Con indicador de Tolerancia. Con Estuche

RELOJ COMPARADOR CON PALANCA



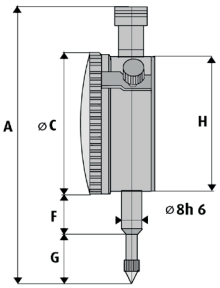

Código	Medida mm.	Lectura	Vástago mm.	Esfera mm.	A+B mm.	F mm.	G mm.	H mm.	Precio
041024	0 - 10	0,01	Ø 8 H6	Ø 58	114	19	22	53	**65,00**

Con Palanca. Lectura 0,01 mm. Precisión según la norma DIN 878. Con indicador de Tolerancia. Con Estuche

RELOJ COMPARADOR MILESIMAL



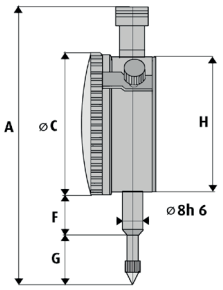

Código	Medida mm.	Lectura	Vástago mm.	Esfera mm.	A+B mm.	F mm.	G mm.	H mm.	Precio
041029	0 - 5	0,001	Ø 8 H6	Ø 58	107	18	18	55	184,00

Milesimal. Lectura 0,001 mm. Precisión según la norma DIN 878. Con indicador de Tolerancia. Con Estuche

RELOJ COMPARADOR PROTECCION AL AGUA



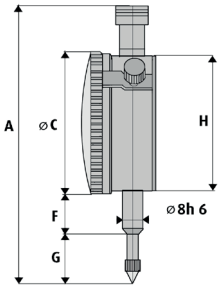

Código	Medida mm.	Lectura	Vástago mm.	Esfera mm.	A+B mm.	F mm.	G mm.	H mm.	Precio
041031	0 - 10	0,01	Ø 8 H6	Ø 60	110	18	20	53	140,00

Protección al Agua, al Aceite, etc. Cerrados herméticamente, impidiendo la penetración de líquidos y suciedades. Lectura 0,01 mm. Con Estuche

RELOJ COMPARADOR DOBLE ESFERA



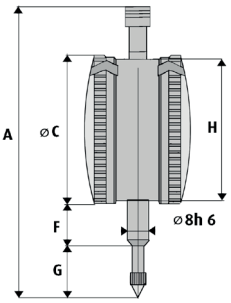

Código	Medida mm.	Lectura	Vástago mm.	Esfera mm.	A mm.	F mm.	G mm.	H mm.	Precio
041035	0 - 10	0,01	Ø 8 H6	Ø 58	110		20	53	228,00

Doble esfera, Anterior y Posterior. Precisión según DIN 878. Con indicador de Tolerancia. Con Estuche

RELOJ COMPARADOR EJE VERTICAL



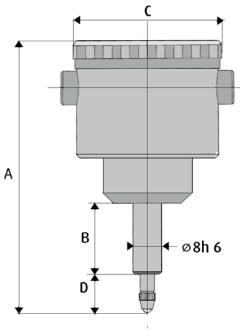

Código	Medida mm.	Lectura	Vástago mm.	Esfera mm.	A mm.	B mm.	C mm.	D mm.	Precio
041036	0 - 5	0,01	Ø 8 H6	Ø 42	80	34	14	42	**147,00**
Con Eje Vertical. Lectura 0,01 mm. Precisión según la norma DIN 878. Con Estuche									

RELOJ COMPARADOR DIGITAL ESTANDARD



041075





+3V



RB5

041073 - 041074 - 041076

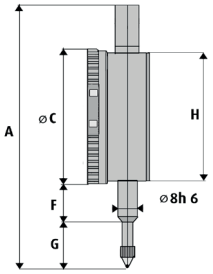

Código	Medida mm.	Lectura	Vástago mm.	Esfera mm.	A+B mm.	F mm	G mm	H mm	Precio
041073	0 - 12	0,01 + 0,0005”	Ø 8 H6	Ø 57	115	20	22	55	**173,00**
041074	0 - 25	0,01 + 0,0005”	Ø 8 H6	Ø 57	179	20	39	55	**254,00**
041075	0 - 50	0,01 + 0,0005”	Ø 8 H6	Ø 57	115	20	22	55	**379,00**
041076	0 - 12	0,001 + 0,00005”	Ø 8 H6	Ø 57	179	20	39	55	**403,00**
Conversión mm/pulgadas. Puesta a cero. Botón on/off . Con salida datos RB5. Estuche.									

RELOJ COMPARADOR DIGITAL SISTEMA INDUCTIVO



041085



041084



041083

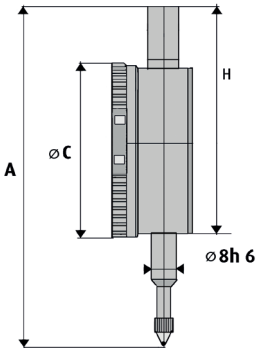



+3V

Código	Medida mm.	Lectura	Vástago mm.	Esfera mm.	A mm.	Precio
041083	0 - 12	0,001	Ø 8 H6	Ø 56	115	**228,00**
041084	0 - 25	0,001	Ø 8 H6	Ø 56	163	**266,00**
041085	0 - 50	0,001	Ø 8 H6	Ø 56	240	**385,00**

Sistema inductivo con alta precisión de repetición, Pantalla con barra móvil. Con salida datos RB7
Lectura Milesimal 0,001. Conversión mm/pulgadas. Puesta a cero. Botón on/off. Con Estuche.

BASE PARA RELOJ COMPARADOR



100159



100165

Código	Medida Base mm	Vástago mm	Altura mm	Precio
100159	150x12	Ø 8	35	**119,00**
100165	Ø 25	Ø 8	45	**105,00**
Base para Reloj Comparador para medir Profundidades.				

RELOJ PALPADOR HORIZONTAL





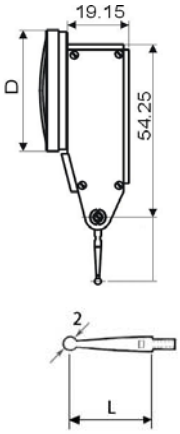

041016 041017

Código	Medida mm.	Lectura	Vástago mm.	Ø Esfera	Largo Punta mm.	Precio
041016	0,8	0,01	Ø 6 y Ø 8	Ø 38	14,5	123,00
041017	0,8	0,01	Ø 6 y Ø 8	Ø 32	14,5	99,00
041012	Ø 2 x 14,5	Recambio Punta Palpador Punta de Rubí				39,00
041014	Ø 2 x 14,5	Recambio Punta Palpador Punta de Metal Duro-Widia				23,00
Antichoque. Precisión DIN 2270. Ø Punta 2 mm. Con cola de Milano. Sentido Reversible. Estuche						

RELOJ PALPADOR HORIZONTAL PUNTA LARGA



041001



041002

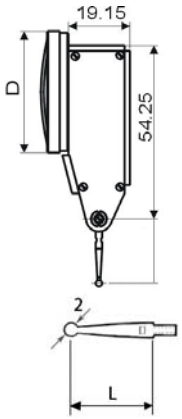

Código	Medida mm.	Lectura	Vástago mm.	Ø Esfera	Largo Punta mm.	Precio
041001	0,8	0,01	Ø 6 y Ø 8	Ø 40	19	132,00
041002	0,8	0,01	Ø 6 y Ø 8	Ø 40	33	167,00
041003	Ø 2 x 19	Recambio Punta Palpador Punta de Metal Duro-Widia				28,00
041004	Ø 2 x 33	Recambio Punta Palpador Punta de Metal Duro-Widia				37,00
Antichoque. Precisión DIN 2270. Ø Punta 2 mm. Con cola de Milano. Sentido Reversible. Estuche						

RELOJ PALPADOR VERTICAL



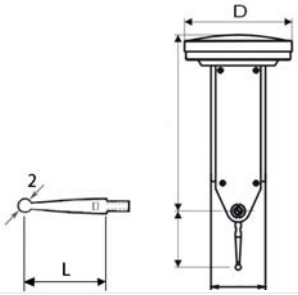

Código	Medida mm.	Lectura	Vástago mm.	Ø Esfera	Largo Punta mm.	Precio
041005	0,8	0,01	Ø 6 y Ø 8	Ø 32	14,5	118,00
041014	Ø 2 x 14,5	Recambio Punta Palpador Punta de Metal Duro-Widia				23,00
Vertical. Antichoque. Precisión DIN 2270. Ø Punta 2 mm. Con cola de Milano. Sentido Reversible. Estuche						

PUNTAS CONTACTO PARA COMPARADORES

Bola Cerámica

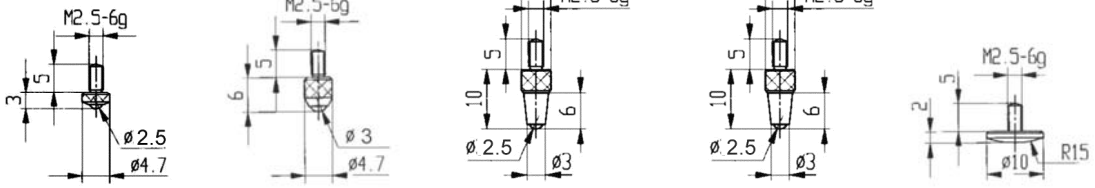

A B C D E

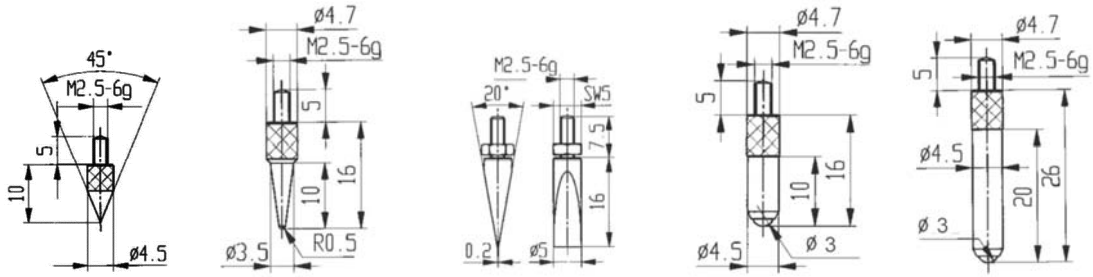

F G H I J

Código	Dibujo	Precio	Código	Dibujo	Precio
041051	A	10,00	041056	F	24,00
041052	B	8,00	041057	G	15,00
041053	C	10,00	041058	H	25,00
041054	D	15,00	041059	I	12,00
041055	E	14,00	041060	J	15,00

Puntas Contacto para Reloj Comparador . Rosca M 2,5 .

PUNTAS CONTACTO PARA COMPARADORES

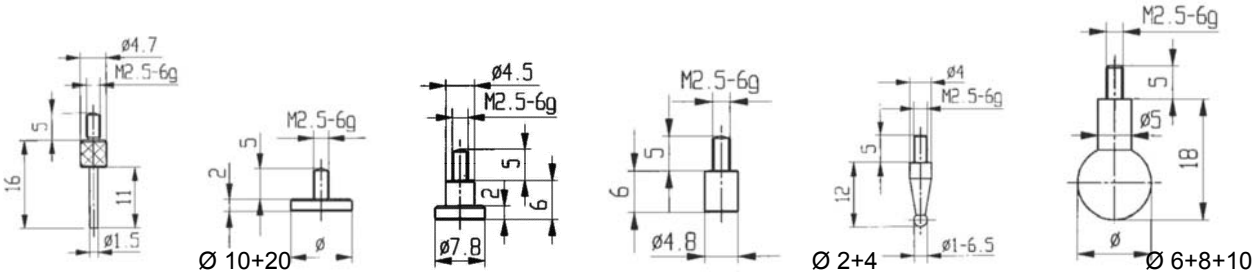

K L M N P R

Código	Dibujo	Precio	Código	Dibujo	Precio
041061	K	16,00	041066	P - Ø 2	16,00
041062	L - Ø10	14,00	041067	P - Ø 4	16,00
041063	L - Ø20	39,00	041068	R - Ø 6	18,00
041064	M	19,00	041069	R - Ø 8	25,00
041065	N	15,00	041070	R - Ø 10	35,00

Puntas Contacto para Reloj Comparador . Rosca M 2,5 .

ALARGADERAS PARA RELOJ COMPARADOR





Código	Medida mm.	Precio	Código	Medida mm.	Precio
041040	10	9,00	041046	70	9,00
041041	20	9,00	041047	80	9,00
041042	30	9,00	041048	90	10,00
041043	40	9,00	041049	100	10,00
041044	50	9,00	041050	JUEGO 10-100	75,00
041045	60	9,00			

Alargadera para Reloj Comparador Ø de 4,5 mm. Rosca M 2,5 . **Acero Inoxidable**.

SOPORTE MAGNETICO PARA COMPARADOR

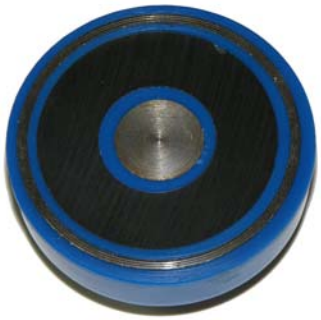



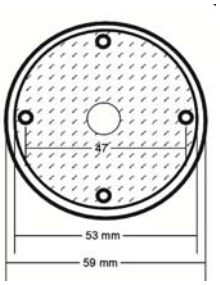

Código	Fuerza Magnética Kn.	Diámetro Esfera mm.	Precio
046014	10	Ø 59	51,00

Soporte para fijación de Comparadores con tapa de acero-hierro. 10 Kg. De Fuerza.

SOPORTE PARA COMPARADOR Y PALPADOR



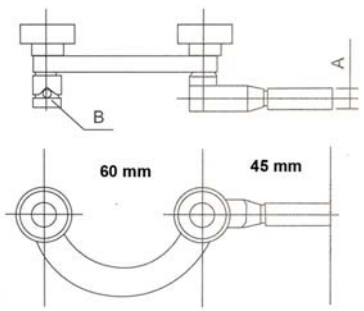

	Medida mm.	A mm.	B mm.	Precio
040518	110	Ø 8	Ø 8	32,00

Para fijar Comparadores y Palpadores a la máquina. Eje de fijación 8x25 mm.

SOPORTE CENTRADOR



041007



041008

Código	Medida mm.	Vástago mm.	Precio
041007	145	Ø 8 x 40	110,00
041008	Set compuesto por Soporte + Palpador 0-0,8 mm.		210,00
Centrador con indicador de rotación. Para diámetro Interior y Exterior hasta 300 mm. Estuche			

ESTUCHE PALPADOR+SOPORTE MAGNETICO







Código	Medida Palpador mm.	Lectura	Medida Soporte	Precio
041095	Ø 32 - Medición 0-0,8	0,01	Total 185 mm. – 10 Kg.	265,00
Estuche compuesto por: Palpador + Soporte Magnético Fijación Central. Estuche				

ESTUCHE COMPARADOR+SOPORTE MAGNETICO



Código	Medida Comparador mm.	Lectura	Medida Soporte	Precio
041096	Ø 58 - Medición 0-10	0,01	Total 281mm. – 60 Kg.	149,00
Estuche compuesto por: Comparador 041019 + Soporte Magnético Standard 046011. Estuche				



Código	Medida Comparador mm.	Lectura	Medida Soporte	Precio
041097	Ø 58 - Medición 0-10	0,01	Total 345 mm. – 60 Kg.	185,00
Estuche compuesto por: Comparador 041019 + Soporte Magnético Fijación Central 046023. Estuche				



Código	Medida Comparador mm.	Lectura	Medida Soporte	Precio
041098	Ø 58 - Medición 0-10	0,01	Total 430mm. – 80 Kg.	289,00
Estuche compuesto por: Comparador 041019 + Soporte Magnético Fijación Central 046021. Estuche				

CALIBRADOR RAPIDO INTERIORES

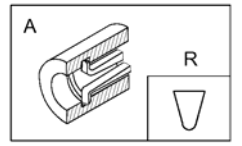

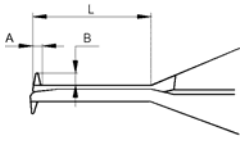



Código	Medida mm.	Lectura	Puntas mm.	L mm.	A mm.	B mm.	Precio
043100	5 - 25	0,01	R 0,3	35	1,0	1,5	**410,00**
043102	10 - 30	0,01	R 0,5	55	2,5	3,5	**455,00**
043103	20 - 40	0,01	R 0,5	80	3,0	6,5	**455,00**
043104	30 - 50	0,01	R 0,5	80	3,0	8,5	**455,00**
043105	40 - 60	0,01	R 0,5	80	3,0	8,5	**479,00**
Lectura 0,01. Para agujeros de medición interna, ranuras. Con punta de contacto redonda. Estuche							

CALIBRADOR RAPIDO EXTERIORES

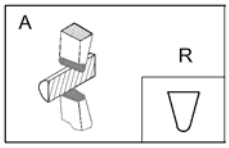

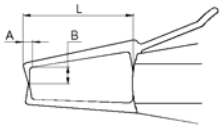

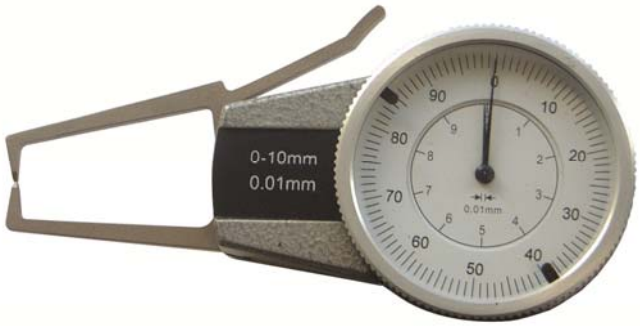

Código	Medida mm.	Lectura	Puntas mm.	L mm.	A mm.	B mm.	Precio
043112	0 - 20	0,01	R 0,75	80	6,5	25	**455,00**
043113	10 - 30	0,01	R 0,75	80	6,5	25	**455,00**
043115	30 - 50	0,01	R 0,75	80	6,5	25	**455,00**
Lectura 0,01. Para agujeros de medición externa, ranuras. Con punta de contacto redonda. Estuche							

CALIBRADOR RAPIDO EXTERIORES DIGITAL



+3V

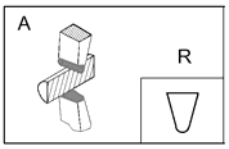

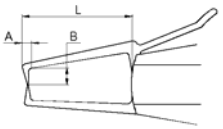



Pantalla Giratoria



Código	Medida mm.	Lectura	Puntas mm.	L mm.	A mm.	B mm.	Precio
043116	0 - 10	0,01	R 0,5	40	3,0	8	**525,00**
043118	10 - 30	0,01	R 0,75	80	6,5	25	**525,00**
043119	30 - 50	0,01	R 0,75	80	6,5	25	**525,00**
Lectura 0,01. Para agujeros de medición externa, ranuras. Con punta de contacto redonda. Estuche							

MEDIDOR ESPESOR CENTESIMAL



043031 – 043032



043033

Código	Medida mm.	Lectura	Profundidad	Ø Disco mm.	Precio
043031	0 - 10	0,01	30 mm.	9 - Plano	**134,00**
043032	0 - 10	0,01	120 mm.	9 - Plano	**159,00**
043033	0 - 10	0,01	30 mm.	9 - Esférico	**135,00**
Lectura 0,01. Para medir espesor en goma, plástico, cuero, papel, etc.					

MEDIDOR ESPESOR BOLSILLO DECIMAL



043051



043053

Código	Medida mm.	Lectura	Profundidad	Ø Disco mm.	Precio
043051	0 - 10	0,10	15 mm.	10	**69,00**
043053	0 - 20	0,10	15 mm.	10	**76,00**
Medidor de Bolsillo. Lectura 0,10. Para medir espesor en goma, plástico, cuero, papel, etc.					

MEDIDOR ESPESOR DIGITAL CENTESIMAL y MILESIMAL



043034



043035 **Milesimal**



1,5V

Código	Medida mm.	Lectura	Profundidad	Ø Disco mm.	Precio
043034	0 - 10	0,01	30 mm.	10	**245,00**
043035	0 - 10	0,001	30 mm.	10	**480,00**
Medidor Digital. Lectura 0,01 y 0,001. Para medir espesor en goma,plástico,cuero,etc.					

ALEXOMETRO VERIFICADOR INTERIORES





042010



042011



042009



042012-042013



042014-042015

Con comparador Centesimal					Con comparador Milesimal		
Código	Medida mm.	Profundidad	Lectura	**Precio**	Código	Lectura	**Precio**
042009	6 - 10	50	0,01	**315,00**	042019	0,001	**463,00**
042010	10 - 18	100	0,01	**180,00**	042020	0,001	**335,00**
042011	18 - 35	125	0,01	**180,00**	042021	0,001	**342,00**
042012	35 - 50	150	0,01	**199,00**	042022	0,001	**354,00**
042013	50 - 160	150	0,01	**210,00**	042023	0,001	**362,00**
042014	160 - 250	300	0,01	**225,00**	042024	0,001	**367,00**
042015	250 - 380	300	0,01	**238,00**	042025	0,001	**375,00**

Contactos Acero Templado. Con Reloj Comparador Ø 58. Para medir interiores. Estuche

JUEGOS DE ALEXOMETROS



Código	Medida mm.	Contenido	Lectura	**Precio**
042070	18 - 160	18-35mm. - 35-50mm. - 50-160mm.	0,01	**579,00**

Contactos Acero Templado. Con Comparador Ø 58. Para medir interiores. Estuche

DISPOSITIVO PUESTA A CERO



044007



044010 – 044011

Código	Medida mm.	Altura refencia	Ø Base taster	Lectura	Precio
044007	61x54x52 Base Magnética	50	26,6	0,01	277,00
044010	Ø 58x50 Base No Magnética	50	33,5	0,01	220,00
044011	Ø 58x50 Base Magnética	50	33,5	0,01	280,00

Para ajustar las herramientas a la posición cero y para determinar el punto de referencia de la máquina en el eje z. Con reloj comparador, Ø 40 mm, rango de 8 mm (044007) ,
Con reloj comparador Ø 40 mm, rango de 3 mm (044010-044011).

DISPOSITIVO CENTRAR - PALPADOR DE CANTOS



044001



044002



044008



044009



044012

Código	Ø Eje mm.	Ø Punta mm.	Longitud mm.	Recubrimiento	Precio
044001	10	10	84	-	36,00
044002	10	10 + 4	94	-	40,00
044008	10	10	84	TIN - No Magnético	101,00
044009	10	10 + 4	94	TIN - No Magnético	110,00
044012	10	10	84	Punta Cerámica	92,00

Precisión Alineado 0,01. Máximo rotación 600 rpm. Estuche.

DISPOSITIVO - PALPADOR CANTOS LUMINOSO



Código	Eje mm.	Ø Punta mm.	Recubrimiento	Precio
044004	20 x 103	10	Luminoso	200,00
044006	20 x 160	10	Luminoso + Sonido	245,00

Frente punta endurecida, Con lámpara LED o lámpara LED y pitido. Pilas Incluidas.

SOPORTE MAGNETICO ESTANDARD



046012



046027



046011



046028

Código	Altura mm.	Brazo Vertical	Brazo Horizontal	Base	Precio
046012	228	Ø 12x173 - M8	Ø 10 x 152	59x50x55 - M8	**49,00**
046011	283	Ø 16x228 - M10	Ø 12 x 200	59x50x55 - M10	**63,00**
046027	-	Ø 12x173 - M8	Ø 10 x 152	-	**25,00**
046028	-	Ø 16x228 - M10	Ø 12 x 200	-	**38,00**
Doble brazo de varillas. Con ajuste fino. Interruptor. Base prismática de 60 Kg.					

SOPORTE MAGNETICO FIJACION CENTRAL



046023



046024



Código	Altura mm.	Base	Precio
046023	348	59x50x55 - M8	**120,00**
046024	290	-	**80,00**
Fijación Central Mecánico. Con ajuste fino. Interruptor. Base prismática 60 Kg.			

SOPORTE MAGNETICO FIJACION CENTRAL TOP



046021



046022

Código	Altura mm.	Base	Precio
046021	430	62x50x55 - M8	**225,00**
046022	375	-	**198,00**
Fijación Central ALTA CALIDAD. Con ajuste fino. Interruptor. Base prismática de 80 Kg.			

SOPORTE MAGNETICO FLEXIBLE





Código	Altura mm.	Base	Precio
046025	420	59x50x55 - M8	**106,00**
Con varillas **Flexibles**. Con ajuste fino. Interruptor. Base prismática 60 Kg.			

BASE MAGNETICA



Código	Base	Fuerza	Precio
046015	59x50x55 - M8	60 Kg	38,00
046016	59x50x55 - M10	60 Kg	38,00
046017	62x50x55 - M8	80 Kg	40,00
046018	62x50x55 - M10	80 Kg	40,00
Base sueltas magnéticas. Interruptor de encendido y apagado.			

CALIBRE ALTURA TRAZAR



Código	Medida	Columna	Base	Precio
045051	300	Ø 10	50x50x35	75,00
045046	200	Recambio Punta trazar 200 mm.		10,00
Base Prismática. Inclinable. Con Ajuste fino. Punta trazar 200 mm.				

CALIBRE ALTURA GRADUADO

Código	Medida	Lectura	Fijación	Precio
045047	300	0,05	5 x 8	189,00
045048	500	0,07	11 x 13	299,00
Con ajuste fino. Punta Metal duro - Widia. Precisión según DIN 862. Con Estuche				

CALIBRE ALTURA DIGITAL

Código	Medida	Fijación	Precio
045070	300	6 x 8	420,00
045071	500	10 x 12	790,00
Digital, Inox Mate. Con ajuste fino. Con Estuche Lectura 0,01 + 0,0005. Punta Metal duro - Widia. Puesta 0 regulable. Precisión según DIN 862.			



045047-045048

+3V





045070-045071

NIVEL LINEAL DE PRECISION



Código	Medida mm.	Precisión	Precio
030105	100	0,05	**310,00**
030106	150	0,02	**310,00**
030107	200	0,02	**360,00**
030108	300	0,02	**404,00**
Nivel Precisión. Precisión según norma DIN 877. Base Prismática. Burbuja transversal. Estuche.			

NIVEL CUADRADO DE PRECISION



Código	Medida mm.	Precisión	Precio
030110	150x150	0,02	**372,00**
030111	200x200	0,02	**425,00**
030112	300x300	0,02	**540,00**
Nivel Precisión. Precisión según norma DIN 877. Base Prismática. Burbuja transversal. Estuche.			

NIVEL DIGITAL DE PRECISION. INCLINOMETRO



030027



030028 **IP54**

Código	Medida mm.	Precisión	Fabricación	Precio
030027	55x56x19	0,5º	Plástico	**90,00**
030028	36x36x20	0,2º	Aluminio	**60,00**
Nivel Digital Precisión. Base Magnética. 4 x 90º. Estuche.				

SOPORTES EN V - PRISMAS

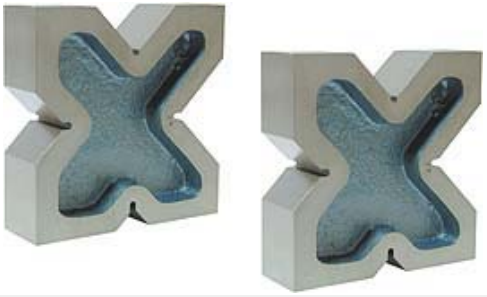

Código	Dimensiones	Cortes V	Precio
028141	95x70x35mm.	V-20x30x40x50	145,00
028143	100x100x30mm.	V-20x30x40x50	215,00
028144	120x120x35mm.	V-30x40x50x60	285,00
028142	150x150x75mm.	V-40x50x60x70	555,00
Prismas en V rectificadas, alta precisión. Tolerancia 50 micrras. Precio por Pareja.			

SOPORTES EN V - PRISMAS CON BRIDAS



Código	Dimensiones	Capacidad	Precio
028137	50x50x40 mm.	5 – 30	155,00
028138	75x55x55 mm.	5 – 50	215,00
028139	100x75x75 mm.	7 – 70	480,00
Prismas en V rectificadas, alta precisión. Precio por Pareja			

SOPORTE EN V - PRISMAS MAGNETICO

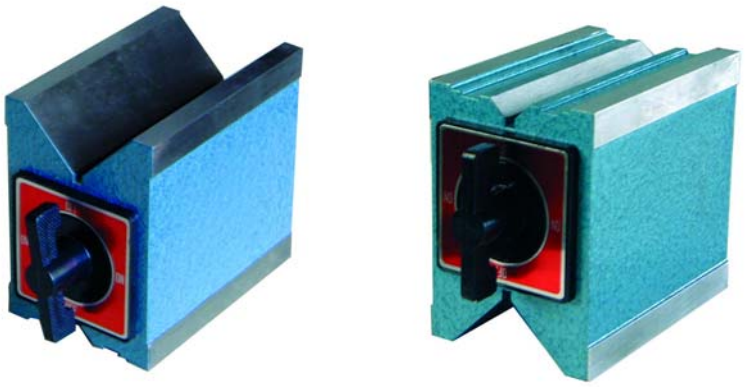

Código	Ancho mm.	Alto mm.	Total largo mm.	Cantidad	Precio
028159	70	95	100	Uno	186,00
028160	70	95	100	Pareja	360,00
Prismas en V rectificadas, alta precisión. Precisión 0,01. Estuche					

MARMOLES DE GRANITO



Código	Dimensiones	Peso Aprox. Kg.	Precio
008860	400x250x50 mm.	16	**310,00**
008861	630x400x100 mm.	76	**770,00**
008862	800x500x100 mm.	156	**1599,00**
008863	1000x630x100 mm.	284	**2450,00**

Mármoles de Granito de gran precisión. Fabricados según norma DIN 876/0.
Embalaje y gastos de envío Adicionales.

ADAPTADOR DE ROSCA

Código	Medidas	Rosca	Precio
008895	Ø 24 x 15	Macho M8 - Hembra M10	**25,00**
Adaptador de rosca de M8 a M10			



PRODUCTOS PARA MARMOLES



008896

Código	Descripción	Precio
008896	Pasta Azul para marcar la superficie del Mármol. 225 gr.	**58,00**
Muestra una capa uniformidad del color para la calidad del mecanizado. Fácil de quitar con el limpiador especial y la cera de Polímero.		

008898



Código	Medidas	Rosca	Precio
008898	1 Litro	Limpiador eliminar la pasta	**44,00**
Fácil de quitar con el limpiador especial y la cera de Polímero			

ESCUADRA MECANICO DIN 875/2 ACERO



Acero - DIN 875/2



Código	Medida	Precio
029072	75x50 mm.	**16,60**
029073	100x70 mm.	**17,70**
029075	150x100 mm.	**20,70**
029076	200x130 mm.	**25,20**
029077	250x165 mm.	**28,60**
029078	300x180 mm.	**42,40**

Escuadra Lisa. DIN 875/2. Acero Tratado.

Código	Medida	Precio
029162	75x50 mm.	**23,20**
029163	100x70 mm.	**24,80**
029165	150x100 mm.	**26,90**
029166	200x130 mm.	**35,60**
029167	250x165 mm.	**42,60**
029168	300x180 mm.	**50,80**

Escuadra con Ala. DIN 875/2. Acero Tratado.

ESCUADRA LISA PRECISION DIN 875/1 INOX

Código	Medida	Precio
029182	75x50 mm.	**32,55**
029183	100x70 mm.	**36,80**
029184	150x100 mm.	**49,50**
029185	200x130 mm.	**68,70**
029186	300x200 mm.	**134,00**

Escuadra Lisa. DIN 875/1. Acero Inoxidable.



ESCUADRA CON ALAS PRECISION DIN 875/1 INOX

Código	Medida	Precio
029192	75x50 mm.	**44,90**
029193	100x70 mm.	**54,00**
029194	150x100 mm.	**64,10**
029195	200x130 mm.	**85,40**
029196	300x200 mm.	**149,00**

Escuadra con Ala. DIN 875/1. Acero Inoxidable.



ESCUADRA BISELADA DIN 875/00 INOX



Código	Medida	Precio
027031	50x40 mm.	50,00
027032	75x50 mm.	58,00
027033	100x70 mm.	74,00
027035	150x100 mm.	116,00
027036	200x130 mm.	135,00
Escuadra Biselada. DIN 875/00. Acero Inoxidable.		

ESCUADRA DE CENTRAR Y DIFERENTES ANGULOS

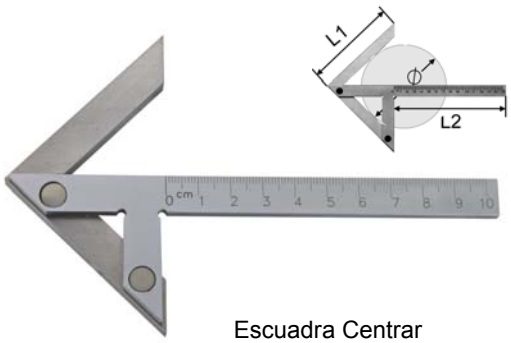

Escuadra Centrar

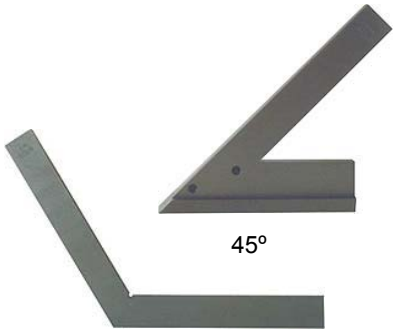

120º - 135º

Código	Medida L2 x L1 x Ø	Precio
027021	100x 70 mm. Ø 90	80,00
027022	150x130 mm. Ø 200	96,00
027024	200x150 mm. Ø 220	130,00
027025	250x160 mm. Ø 230	186,00
027026	300x180 mm. Ø 280	230,00
Escuadra Centrar. Tolerancia 0,3. Acero tratado		

Código	Medida	Precio
027041	100x100 mm. 120º	56,00
027042	100x100 mm. 135º	67,00
027043	100x80 mm. 45º	53,00
027044	150x100 mm. 45º	69,00
027045	100x80 mm. 45º - Con Ala	65,00
Escuadra diferentes Angulos. Acero Tratado.		

ESCUADRA CARPINTERO





Código	Medida	Precio
029252	200 mm.	5,90
029253	250 mm.	6,50
029254	300 mm.	9,50
Escuadra **Carpintero**. Lámina Acero, Base Aluminio.		

FALSA ESCUADRA



Código	Medida	Precio
029230	200 mm.	47,00
029231	300 mm.	49,00
029232	400 mm.	53,00
Falsa Escuadra de Acero con fijación Tornillo		

COMPAS DE PUNTAS





Código	Medida	Precio
048013	150 mm.	16,00
048015	200 mm.	18,00
048016	250 mm.	22,00
048017	300 mm.	28,00
Puntas de Acero Templado. DIN 6487.		

Código	Medida	Precio
048023	150 mm.	20,00
048025	200 mm.	26,00
048026	300 mm.	36,00
048027	Recambio Par Puntas Acero	5,50
Puntas Intercambiables. Acero Templado. DIN 6487.		

COMPAS DE EXTERIOR E INTERIOR





Código	Medida	Precio
048033	150 mm.	15,00
048035	200 mm.	18,00
048036	250 mm.	24,00
048037	300 mm.	28,00
Exterior de Acero Templado. DIN 6487.		

Código	Medida	Precio
048043	150 mm.	15,00
048045	200 mm.	20,00
048046	250 mm.	24,00
048047	300 mm.	26,00
Interior de Acero Templado. DIN 6487.		

PUNTAS DE TRAZAR



Código	Medida	Precio
028145	190 mm.	2,80
Punta Trazar Curva, Acero Templado		



Código	Medida	Precio
028146	150 mm.	5,50
Punta Trazar Recta, Punta de **WIDIA**		



Código	Medida	Precio
028148	150 mm.	14,99
Punta Trazar Retractil. Antideslizante. Punta **WIDIA**		

Código	Medida	Precio
028149	150 mm.	5,48
Recambio punta trazar **WIDIA**.		

GRANETE AUTOMATICO



Código	Medida	Precio
028153	125 mm.	18,60
Granete Auto percutor. Acero templado.		

REGLA TRAZADOR CON TALON



Código	Medida	Precio
048072	300 mm.	95,00
048073	500 mm.	115,00
Escuadra con Talón . Precisión 0,10.		

GONIOMETRO UNIVERSAL

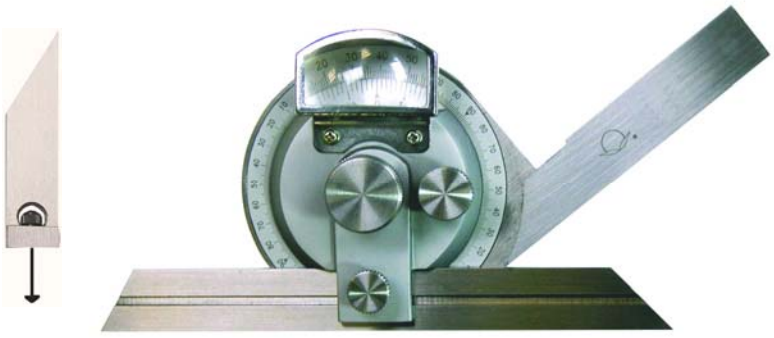

Código	Medida	Rango Medida	Precio
036030	Regla 300 mm.	4x90º	155,00
Lectura 1/12 ° = 5 ' . Con ajuste fino y Lupa. Escala de cromo mate. Con un ángulo adicional para los ángulos más pequeños. Estuche.			

TRANSPORTADOR DE ANGULOS



Código	Medida	Precio
036511	Arco 80 mm. / Regla 120 mm.	36,00
036512	Arco 120 mm. / Regla 150 mm.	48,00
036513	Arco 150 mm. / Regla 200 mm.	56,00
036514	Arco 200 mm. / Regla 300 mm.	75,00
036515	Arco 250 mm. / Regla 500 mm.	170,00
Mate. Con tornillo de Ajuste y bloqueo. 0-180º. Estuche		

TRANSPORTADOR DE ANGULOS MACIZO

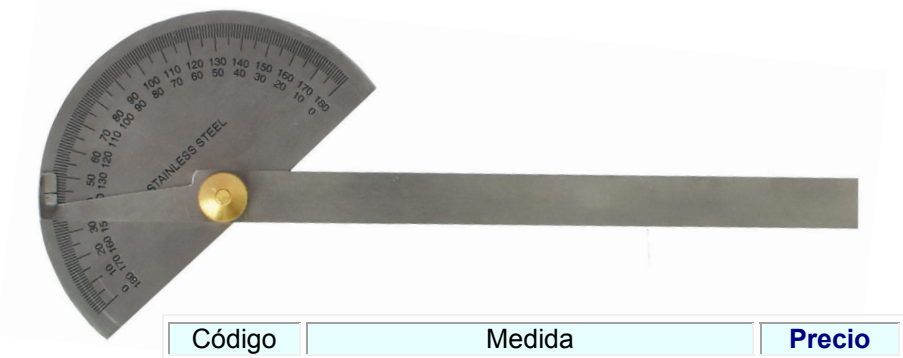

Código	Medida	Precio
036500	Arco 85 mm. / Regla 160/200 mm.	25,00
Inox Mate. Con tornillo de Ajuste y bloqueo. 0-180º .		

TRANSPORTADOR DE ANGULOS DIGITAL



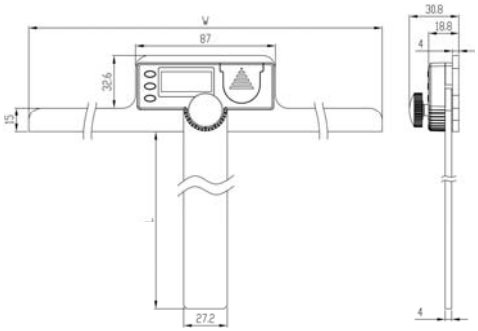

+3V

Código	Medida W x L	Precio
036033	150x200 mm.	150,00
036034	200x300 mm.	190,00
036035	300x600 mm.	260,00
La Base y la Regla 4 mm. Con tornillo de Fijación. Lectura de 0-180º .		

TRANSPORTADOR DE ANGULOS DIGITAL

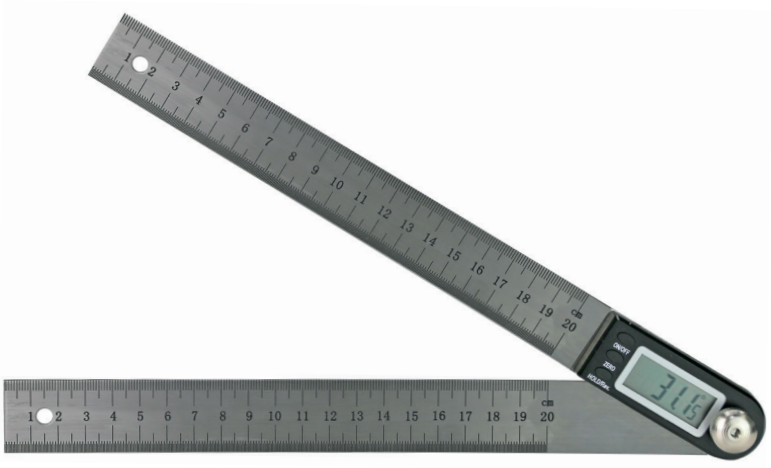



+3V

Código	Medida W x L	Precio
036038	200 mm.	98,00
036039	300 mm.	116,00
Transportador de ángulos digital, patas ajustable Bisel, 0 - 360 °, 0,1 ° Lectura directa 0 - 180 ° · Regla 27,2 x 1,2 mm, Lectura mm / cm		

REGLA FLEXIBLE MILIMETRADA





Código	Medida	Precio
024061	150 - 13x0,5 mm.	2,80
024062	200 - 13x0,5 mm.	3,60
024064	300 - 13x0,5 mm.	4,80
Acero Inox Mate. mm. y ½ mm.		

REGLA SEMIFLEXIBLE MILIMETRADA

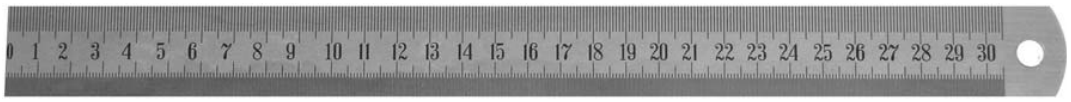



Código	Medida	Precio
025111	300 - 30x1,0 mm.	7,90
025112	500 - 30x1,0 mm.	11,80
025113	1000 - 30x1,0 mm.	25,60
025115	2000 - 30x1,0 mm.	116,00
Acero Inox Mate. mm. y ½ mm.		

JUEGO ESPIGAS CALIBRADAS

Código	Rango	Progresión	Juego	Precio
026210	1 - 20	1,0	20	198,00
026211	0,5 - 20	0,5	40	380,00
026212	1 - 10	0,1	91	582,00

Acero templado especial. Para el taller, incluye Portaespigas.Precisión ±0,004 mm. Longitud 50 mm





incl. pin gauges holder

ESPIGAS SUELTAS

Código	Rango	Progresión	Precio / Unidad
026300	0,50 - 0,99	0,01	18,00
026301	1,00 - 1,99	0,01	18,00
026302	2,00 - 2,99	0,01	18,00
026303	3,00 - 3,99	0,01	18,00
026304	4,00 - 4,99	0,01	18,00
026305	5,00 - 5,99	0,01	18,00
026306	6,00 - 6,99	0,01	18,00
026307	7,00 - 7,99	0,01	18,00
026308	8,00 - 8,99	0,01	18,00
026309	9,01 - 9,99	0,01	18,00
026310	10	-	18,00
026310	10,01 - 20,00	0,01	36,00

Acero templado especial. Para el taller, Fabricación estándar. Precisión ± 0,002 mm. Longitud 50 mm. En estuche.
Al pedir las Espigas, pedir el código + la medida.





PORTA ESPIGAS

Código	Medida	Precio
026350	Ø 1 a 13	75,00

Para Espigas de Ø 1 a 1 mm
Con 4 agujeros independientes y Indicación **ON** " pasa " y **GO** " no pasa " en cada extremo. Longitud 113 mm

JUEGO CALAS-BLOQUES PATRON



Información sobre los Grados y sus aplicaciones

Grado de precisión y uso recomendado
(De acuerdo con DIN 861, BS 4311, JIS B7506 EN ISO 3650)

Grado 2
Configuración de trabajo y dimensiones para la producción

Grado 1
Para la prueba de medidores de verificación, la configuración de los dispositivos de medición y como campo de trabajo.

Grado 0
Para la prueba de los dispositivos de medición y ajuste de los medidores de alta precisión. Laboratorios de Medición.

Código	Grado	Juego	Composición Nº piezas por Juego	Precio
028050	0	32	1 pieza de 1,005 mm 9 piezas de 1,01 - 1,09 (progresión 0,01 mm) 9 piezas de 1,10 - 1,90 (progresión 0,1 mm) 9 piezas de 1 - 9 (progresión 1 mm) 4 piezas de 10, 20, 30, 50 mm	845,00
028051	1	32		489,00
028052	2	32		330,00
028053	0	47	1 pieza de 1,005 mm 19 piezas de 1,01 - 1,19 (progresión 0,01 mm) 8 piezas de 1,20 - 1,90 (progresión 0,1 mm) 9 piezas de 1 - 9 (progresión 1 mm) 10 pieza de 10 - 100 (progresión 10 mm)	999,00
028054	1	47		780,00
028055	2	47		460,00
028056	0	87	9 pieza de 1,001 - 1,009 (progresión 0,001 mm) 49 piezas de 1,01 - 1,49 (progresión 0,01 mm) 19 piezas de 0,50 - 9,50 (progresión 0,5 mm) 10 pieza de 10 - 100 (progresión 10 mm)	1860,00
028057	1	87		1140,00
028058	2	87		711,00

Acero templado especial. Precisión de la norma DIN 861 e ISO 3650 Grado 0, 1 y 2.
Con Certificado de Fábrica. En estuche.

CALA-BLOQUE PATRON SUELTA GRADO 1



Código	Rango mm.	Progresión	Precio	Código	mm.	Precio
026000	0,5		36,00	026112	25	48,00
026001	1,0		36,00	026113	30	64,00
026002	1,0005		36,00	026114	40	64,00
026003	1,001 - 1,009	(0,001)	34,00	026115	50	72,00
026012	1,01 – 1,09	(0,01)	34,00	026116	60	72,00
026021	1,10 – 1,49	(0,01)	34,00	026117	70	84,00
026061	1,5 - 1,9	(0,1)	34,00	026118	80	99,00
026066	2,0 - 9,5	(0,5)	34,00	026119	90	99,00
026082	10,0 - 24,5	(0,5)	48,00	026120	100	99,00

Acero templado especial. Precisión norma DIN 861 e ISO 3650 Grado 1 .
Al pedir las Calas, pedir el código + la medida
Para cualquier Tipo o Medida que no está en el catálogo, Consultar

GALGAS ESPESORES



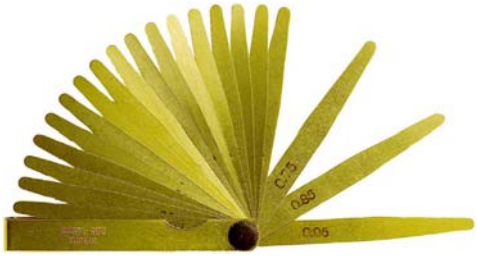

Código	Rango	Progresión	Juego	Precio
035100	0,05 - 0,50	0,05-0,10-0,15-0,20-0,25-0,30-0,40-0,50	8	4,60
035101	0,05 - 1,00	0,05-0,10-0,15-0,20-0,25-0,30-0,40-0,50-0,60-0,70-0,80-0,90-1,00	13	6,00
035102	0,05 - 1,00	0,05-0,10-0,15-0,20-0,25-0,30-0,35-0,40-0,45-0,50-0,55-0,60-0,65-0,70-0,75-0,80-0,85-0,90-0,95-1,00	20	8,40

Acero Calibrado. Hoja Cónica. Longitud 100 mm.

Código	Rango	Progresión	Juego	Precio
035110	0,05 - 0,50	0,05-0,10-0,15-0,20-0,25-0,30-0,40-0,50	8	13,00
035111	0,05 - 1,00	0,05-0,10-0,15-0,20-0,25-0,30-0,40-0,50-0,60-0,70-0,80-0,90-1,00	13	19,80
035112	0,05 - 1,00	0,05-0,10-0,15-0,20-0,25-0,30-0,35-0,40-0,45-0,50-0,55-0,60-0,65-0,70-0,75-0,80-0,85-0,90-0,95-1,00	20	29,80

Acero Inoxidable. Hoja Cónica. Longitud 100 mm.

Código	Rango	Progresión	Juego	Precio
035120	0,05 - 0,50	0,05-0,10-0,15-0,20-0,25-0,30-0,40-0,50	8	25,50
035121	0,05 - 1,00	0,05-0,10-0,15-0,20-0,25-0,30-0,40-0,50-0,60-0,70-0,80-0,90-1,00	13	36,00
035122	0,05 - 1,00	0,05-0,10-0,15-0,20-0,25-0,30-0,35-0,40-0,45-0,50-0,55-0,60-0,65-0,70-0,75-0,80-0,85-0,90-0,95-1,00	20	59,00

Latón. **No Magnético**. Hoja Cónica. Longitud 100 mm.



Código	Rango	Longitud	nº Hojas	Precio
035132	0,05 - 1,00	200	13	22,00
035133	0,05 - 1,00	200	20	30,00
035134	0,05 - 1,00	300	13	26,00
035135	0,05 - 1,00	300	20	38,00
035136	0,05 - 1,00	500	13	48,00
035137	0,05 - 1,00	500	20	68,00

Acero Calibrado. Hoja Cónica. Sujección con anilla.

GALGAS PARA TOBERAS Y ELECTRODOS



Código	Medida		Precio
035070	0,45 - 1,5 mm.	20 espigas	22,00
035071	1,5 - 3 mm.	16 espigas	24,00

Espigas de Acero embutidas en plástico.

CINTAS ESPESORES



Cinta Espesor de Precisión Acero

Código	Medida	Precio	Código	Medida	Precio
035140	0,01	84,00	035150	0,20	19,50
035141	0,02	48,00	035151	0,25	19,50
035142	0,03	27,00	035152	0,30	19,50
035143	0,04	25,20	035153	0,40	21,50
035144	0,05	19,50	035154	0,50	21,50
035145	0,06	19,50	035155	0,60	27,00
035146	0,07	19,50	035156	0,70	27,00
035147	0,08	19,50	035157	0,80	27,00
035148	0,09	19,50	035158	0,90	27,50
035149	0,10	19,50	035159	1	28,50

Cinta espesor Acero. Ancho 12,7 mm. Longitud 5 mts.
Consultar para otras Medidas y Láminas Calibradas

GALGAS PARA ROSCAS



Código	Medida		Precio
035020	60º m - 55º w	52 hojas	15,00
035022	55º whitwort	28 hojas	9,40
035023	60º métrica	24 hojas	9,60

Láminas de acero. Medición roscas interior y exterior

GALGAS PARA RADIOS



Código	Medida		Precio
035041	1-7 mm.	2x17 hojas	22,00
035042	7,5-15 mm.	2x16 hojas	24,00
035043	15,5-25 mm.	2x15 hojas	24,00

Láminas de acero. Cóncavos y Convexos.

Código	Medida	Precio
035105	55º	7,00
035106	60º	7,00

Galgas Triangulares. Roscas W-55º y M-60º



Código	Medida	Precio
035027	-	8,00

Galgas para Roscas Universal



Código	Medida	Precio
035025	2 - 12 mm.	8,00

Galgas para Roscas Trapezoidales. DIN 103.



Código	Medida	Precio
035028	150 - 13x0,4 mm.	5,00

Para Afilado de Brocas 118º . Hasta Ø 50 mm.



TAMPON CILINDRICO PASA Y NO PASA



Código	Medida	Precio	Código	Medida	Precio	Código	Medida	Precio
08086001	2	45,00	08086023	23	57,00	08086050	50	148,00
08086002	3	45,00	08086024	24	57,00	08086052	52	155,00
08086004	4	45,00	08086025	25	70,00	08086055	55	155,00
08086005	5	45,00	08086026	26	70,00	08086058	58	158,00
08086006	6	45,00	08086027	27	70,00	08086060	60	162,00
08086007	7	45,00	08086028	28	70,00	08086062	62	162,00
08086008	8	45,00	08086029	29	70,00	08086065	65	220,00
08086009	9	45,00	08086030	30	70,00	08086068	68	220,00
08086010	10	45,00	08086032	32	84,00	08086070	70	220,00
08086011	11	45,00	08086033	33	84,00	08086072	72	220,00
08086012	12	45,00	08086034	34	84,00	08086075	75	268,00
08086013	13	45,00	08086035	35	89,00	08086078	78	268,00
08086014	14	45,00	08086036	36	89,00	08086080	80	268,00
08086015	15	45,00	08086037	37	89,00	08086082	82	268,00
08086016	16	45,00	08086038	38	89,00	08086085	85	286,00
08086017	17	45,00	08086040	40	99,00	08086088	88	286,00
08086018	18	50,00	08086042	42	99,00	08086090	90	322,00
08086019	19	57,00	08086044	44	99,00	08086092	92	322,00
08086020	20	57,00	08086045	45	138,00	08086095	95	348,00
08086021	21	57,00	08086046	46	138,00	08086098	98	348,00
08086022	22	57,00	08086048	48	138,00	08086100	100	354,00

Pasa y No pasa. Acero templado. La tolerancia H7, "GO" y "NO GO". Precisión según DIN 7150-2/716

JUEGO DE TAMPONES CILINDRICOS



Código	Medida	Piezas	Precio
08086105	3-4-5-6-8-10-12	7	360,00

Acero templado. Precisión según DIN 7150-2/7164,
Pasa y No pasa. La tolerancia H7, "GO" y "NO GO".

ANILLO PATRON LISO



Código	Medida	Precio	Código	Medida	Precio	Código	Medida	Precio
08088100	3	84,00	08088131	33	120,00	08088162	95	350,00
08088101	3,5	84,00	08088132	34	120,00	08088163	98	350,00
08088102	4	84,00	08088133	35	120,00	08088164	100	440,00
08088103	4,5	84,00	08088134	36	140,00	08088185	105	460,00
08088104	5	84,00	08088135	37	140,00	08088186	110	525,00
08088106	6	84,00	08088136	38	140,00	08088201	112.5	680,00
08088107	7	84,00	08088137	40	147,00	08088187	115	525,00
08088108	8	84,00	08088138	42	147,00	08088188	120	680,00
08088109	9	84,00	08088139	44	147,00	08088169	125	740,00
08088110	10	84,00	08088140	45	147,00	08088189	130	
08088111	11	84,00	08088141	46	173,00	08088190	135	
08088112	12	84,00	08088142	47	173,00	08088202	137.5	
08088113	13	84,00	08088143	48	173,00	08088191	140	
08088114	14	84,00	08088144	50	192,00	08088192	145	
08088115	15	84,00	08088145	52	210,00	08088175	150	
08088116	16	90,00	08088146	55	210,00	08088193	155	
08088117	17	90,00	08088147	58	230,00	08088194	160	
08088118	18	90,00	08088148	60	230,00	08088203	162.5	
08088119	19	90,00	08088149	62	252,00	08088195	165	
08088120	20	90,00	08088150	65	252,00	08088196	170	
08088121	21	99,00	08088151	68	252,00	08088180	175	
08088122	22	99,00	08088152	70	252,00	08088197	180	
08088123	23	99,00	08088153	72	252,00	08088198	185	
08088124	24	99,00	08088154	75	252,00	08088204	187.5	
08088125	25	99,00	08088155	78	252,00	08088199	190	
08088126	26	99,00	08088156	80	259,00	08088200	195	
08088127	27	99,00	08088157	82	290,00	08088181	200	
08088128	28	99,00	08088158	85	320,00	08088182	225	
08088184	29	99,00	08088159	88	320,00	08088183	250	
08088129	30	104,00	08088160	90	340,00	08088183	275	
08088130	32	120,00	08088161	92	340,00	08088205	300	

DIN 2250 C. Forma C, para los instrumentos de medición. Acero Templado y lapeado.

TAMPON PARA ROSCA PASA Y NO PASA



Código	Medida	Precio	Código	Medida	Precio	Código	Medida	Precio
08088300	M 2 x 0,4	74,00	08088310	M 10 x 1,5	74,00	08088320	M 30 x 3,5	90,00
08088301	M 2,5 x 0,45	74,00	08088311	M 11 x 1,5	74,00	08088321	M 33 x 3,5	90,00
08088302	M 3 x 0,5	74,00	08088312	M 12 x 1,75	74,00	08088322	M 36 x 4	120,00
08088303	M 3,5 x 0,6	74,00	08088313	M 14 x 2	74,00	08088323	M 39 x 4	120,00
08088304	M 4 x 0,7	74,00	08088314	M 16 x 2	74,00	08088324	M 42 x 4,5	150,00
08088305	M 5 x 0,8	74,00	08088315	M 18 x 2,5	74,00	08088325	M 45 x 4,5	160,00
08088306	M 6 x 1	74,00	08088316	M 20 x 2,5	74,00	08088326	M 48 x 5	162,00
08088307	M 7 x 1	74,00	08088317	M 22 x 2,5	74,00	08088327	M 52 x 5	170,00
08088308	M 8 x 1,25	74,00	08088318	M 24 x 3	74,00	08088328	M 56 x 5,5	180,00
08088309	M 9 x 1,25	74,00	08088319	M 27 x 3	78,00	08088329	M 60 x 5,5	200,00

Pasa y No pasa. "GO" y "NO GO". Acero templado. La tolerancia 6H, Precisión según DIN 13 6H. **Para otras medidas Consultar.**

JUEGO DE TAMPONES PARA ROSCAS



Código	Medida	Piezas	Precio
08088335	M 3-4-5-6-8-10-12	7	540,00

Acero templado. La tolerancia 6H, "GO" y "NO GO".
Pasa y No pasa. Precisión según DIN 13 6H

JUEGO DE ANILLOS DE ROSCAS - PASA



Código	Medida	Piezas	Precio
08088435	M 3-4-5-6-8-10-12	7	499,00

Pasa . "GO". Acero templado. Precisión según DIN 13 6g.

ANILLO DE ROSCA - PASA



Código	Medida	Precio	Código	Medida	Precio	Código	Medida	Precio
08088400	M 2 x 0,4	66,00	08088410	M 10 x 1,5	66,00	08088420	M 30 x 3,5	120,00
08088401	M 2,5 x 0,45	66,00	08088411	M 11 x 1,5	66,00	08088421	M 33 x 3,5	124,00
08088402	M 3 x 0,5	66,00	08088412	M 12 x 1,75	66,00	08088422	M 36 x 4	154,00
08088403	M 3,5 x 0,6	66,00	08088413	M 14 x 2	66,00	08088423	M 39 x 4	160,00
08088404	M 4 x 0,7	66,00	08088414	M 16 x 2	66,00	08088424	M 42 x 4,5	180,00
08088405	M 5 x 0,8	66,00	08088415	M 18 x 2,5	75,00	08088425	M 45 x 4,5	190,00
08088406	M 6 x 1	66,00	08088416	M 20 x 2,5	75,00	08088426	M 48 x 5	230,00
08088407	M 7 x 1	66,00	08088417	M 22 x 2,5	75,00	08088427	M 52 x 5	240,00
08088408	M 8 x 1,25	66,00	08088418	M 24 x 3	86,00	08088428	M 56 x 5,5	280,00
08088409	M 9 x 1,25	66,00	08088419	M 27 x 3	99,00	08088429	M 60 x 5,5	290,00

Pasa. "GO". Acero templado. La tolerancia 6g, Precisión según DIN 13 6g. **Para otras medidas Consultar.**

JUEGO DE ANILLOS DE ROSCAS - NO PASA

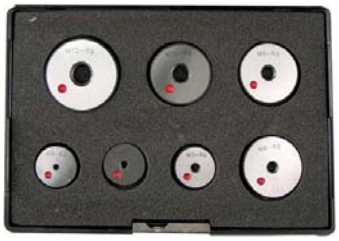

Código	Medida	Piezas	Precio
08088485	M 3-4-5-6-8-10-12	7	499,00

NO Pasa. "NO GO". Acero templado. La tolerancia 6g, Precisión según DIN 13 6g

ANILLO DE ROSCA - NO PASA



Código	Medida	Precio	Código	Medida	Precio	Código	Medida	Precio
08088450	M 2 x 0,4	69,00	08088460	M 10 x 1,5	69,00	08088470	M 30 x 3,5	120,00
08088451	M 2,5 x 0,45	69,00	08088461	M 11 x 1,5	69,00	08088471	M 33 x 3,5	126,00
08088452	M 3 x 0,5	69,00	08088462	M 12 x 1,75	69,00	08088472	M 36 x 4	150,00
08088453	M 3,5 x 0,6	69,00	08088463	M 14 x 2	69,00	08088473	M 39 x 4	150,00
08088454	M 4 x 0,7	69,00	08088464	M 16 x 2	76,00	08088474	M 42 x 4,5	180,00
08088455	M 5 x 0,8	69,00	08088465	M 18 x 2,5	76,00	08088475	M 45 x 4,5	190,00
08088456	M 6 x 1	69,00	08088466	M 20 x 2,5	76,00	08088476	M 48 x 5	220,00
08088457	M 7 x 1	69,00	08088467	M 22 x 2,5	76,00	08088477	M 52 x 5	240,00
08088458	M 8 x 1,25	69,00	08088468	M 24 x 3	98,00	08088478	M 56 x 5,5	270,00
08088459	M 9 x 1,25	69,00	08088469	M 27 x 3	99,00	08088479	M 60 x 5,5	290,00

NO Pasa. "NO GO". Acero templado. La tolerancia 6g, Precisión según DIN 13 6g. **Para otras medidas Consultar.**

CINTA METRICA ADHESIVA





Código	Medida	Precio
039820	1000x13x0,2	**15,00**
039821	2000x13x0,2	**28,00**
039822	3000x13x0,2	**38,00**
039823	5000x13x0,2	**60,00**
039824	10000x13x0,2	**80,00**

Cinta Blanca acero lacado Adhesiva de **Izquierda a Derecha**.

Código	Medida	Precio
039825	1000x13x0,2	**18,00**
039826	2000x13x0,2	**30,00**
039827	3000x13x0,2	**46,00**
039828	5000x13x0,2	**64,00**
039829	10000x13x0,2	**92,00**

Cinta Blanca acero lacado Adhesiva de **Derecha a Izquierda**.

CIRCOMETRO PARA MEDIR DIAMETRO



Código	Para Circunferencia mm	Para Diámetro mm	Precio
07074070	60 - 950	20 - 300	**130,00**
07074071	60 - 2200	20 - 700	**140,00**
07074072	60 - 3780	20 - 1200	**220,00**
07074073	60 - 4720	20 - 1500	**260,00**
07074074	60 - 5980	20 - 1900	**299,00**
07074077	60 - 9760	20 - 3100	**399,00**

Para la medición de contornos exteriores – circunferencias y diámetros.
Acero color natural en un fondo oscuro, grabado al agua fuerte.
Lector (25 x 0,8 mm), con ajuste fino. Dimensión de 13 x 0,20 mm. Vernier 0.1 mm

FLEXOMETRO PARA MEDIR DIAMETRO

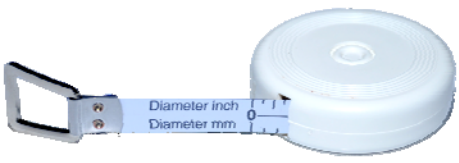





Código	Longitud	Ancho	Precio
038910	2 Mts + diámetro	10 mm.	**22,00**

Cinta Acero Esmaltado Blanco. Delante: Medición en mm. y en Pulgadas. Atrás: Medición Diámetro

FLEXOMETRO



Código	Medida	Precio
038465	5 Mts. x 25 mm.	9,40
038468	8 Mts. x 25 mm.	14,60
038470	10 Mts. x 25 mm.	24,00

Flexómetro Profesional, Carcasa de ABS cromado con cierre y correa.

FLEXOMETRO BIMAFLEX



Código	Medida	Precio
038471	3 Mts. x 16 mm.	5,20
038472	3 Mts. x 19 mm.	7,00
038473	5 Mts. x 19 mm.	7,80

Nueva gama **BIMAFLEX**. Flexómetro Profesional. Con Blister .
Flexómetro a prueba de golpes bi-material. Anti-reflectante de alta resistencia.
Cinta amarilla mate. Clip de cinturón y correa para la muñeca

CINTA METRICA FIBRA DE VIDRIO

Código	Medida	Precio
040180	10 Mts. x 13 mm.	12,00
040182	20 Mts. x 13 mm.	19,00
040185	30 Mts. x 13 mm.	24,00

Cinta Fibra de Vidrio. Resistencia a la abrasión. Lavable. Clase III . CE



CINTA METRICA METALICA



040190



040192 - 040195

Código	Medida	Precio
040190	10 Mts. x 13 mm.	44,00
040192	20 Mts. x 13 mm.	46,20
040195	30 Mts. x 13 mm.	63,00

040190 -Cinta de Acero. Acero esmaltado. Caja antichoque. Clase II
040192 – 040195 -Cinta de acero, Clase II, graduada en mm en 1 lado. Carcasa de ABS reforzado con protección, bimaterial. Fin de gancho, cero en el bucle. Manivela retráctil. Punzonado. CE.

METRO PLEGABLE

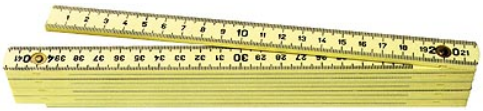

018020

Código	Medida	Precio
018020	2Mts. x 16 mm.	11,90

TOPOMETRO





Código	Descripción y Medida	Precio
010034	Rueda Ø 320 mm. Circunferencia 1 m. Capacidad 10.000 m.	295,00
Transmisión sin correa por cardan. Mostrador con 5 dígitos grandes. Capacidad: 10 km, precisión 10 cm. Freno y reinicio en el mango. Mango plegable de aluminio. Amplia banda de rodadura. Circunferencia de la rueda 1 metro, Ø320 mm. Viene con estuche de transporte.		

NIVEL ALUMINIO PERFIL PROFESIONAL



Código	Medida	Precio
032703	40 cm. – 2 burbujas	16,00
032704	50 cm. – 2 burbujas	24,00
032705	60 cm. – 2 burbujas	27,00
Aluminio lacado, la brida mecanizada, 2 ampollas irrompibles		

NAVAJA ELECTRICISTA Y TIJERA ELECTRICISTA





Código	Descripción y Medida	Precio
090011	**Navaja Electricista.** Con aislante. Contiene una Hoja Recta y un hoja Curva.	34,00
090014	**Tijera Electricista.** Con aislante y con ranura Pelacables, longitud 140 mm.	24,00

CUTTER SEGURIDAD AUTO-RETRACTIL



Código	Descripción	Precio
090004	Cutter Metálico Auto-retractil	8,80
090008	Cuchilla Recta. Paquete de 10 Hojas	2,80
Cutter de seguridad de metal con cuchilla retráctil automático. Cumple con la directiva de la inspección del trabajo.		

CUTTER METALICO



Código	Descripción y Medida	Precio
090002	Cutter Metálico de 130 mm.	2,40
090003	Cuchilla 9 mm. Paquete 10 hojas	1,60
Cutter metálico Inox. Con bloqueo. Cuchilla 9 mm.		

CUTTER METALICO PROFESIONAL



Código	Descripción y Medida	Precio
090010	Cutter Bimaterial de 180 mm.	6,00
090006	Cuchilla 18 mm. Paquete 10 hojas	2,10
Cutter Guía metálica. Bimaterial. Con bloqueo. Cuchilla 18 mm.		

LUPAS CON MANGO



Código	Medida	Precio
745712	Ø 60 mm. - Aumentos 5x	8,00
745714	Ø 75 mm. - Aumentos 3x	11,00
745716	Ø 100 mm. - Aumentos 2x	13,00
Lupa con mango. Con estuche. Alta calidad.		

LUPAS CON LUZ



Código	Medida	Precio
01005085	Ø 35 mm. - Aumentos 10x	30,00
01005086	Ø 50 mm. - Aumentos 6x	36,00
Lupa con 2 luces. Requiere 2 x pila mono (no incluido)		

LUPAS CON LUZ



Código	Medida	Precio
01005087	75 mm. - Aumentos 4x	18,00
Lupa con luces Led. Requiere 2 x pila AAA (no incluido)		

LUPAS OCULARES DE PRECISIÓN



A



B

Código	Descripción y Medida	Tipo	Precio
745721	Lupa de Precisión sin Escala Aumentos 10x - 29 x Ø 43	A	66,00
745722	Lupa de Precisión sin Escala Aumentos 20x - 22 x Ø 29	B	74,00
Lupas de precisión sin escala. Lente templado. Carcasa de poliamida.			

LUPAS OCULARES Y LUPAS CUENTA HILOS

A 

B 

C 

Código	Descripción y Medida		Tipo	Precio
745725	**Lupa con Base** sin graduar. Ø 30	Aumentos 10x	A	**12,80**
745726	**Lupa Relojero**. de Resina Plástica.	Aumentos 10x	B	**15,20**
745729	**Lupa Cuenta hilos**. de Metal. Con Luz.	Aumentos 10x	D	**26,00**

LUPA DE CABEZA



093671



989714

Código	Medida	Precio
093671	1,8 á 4,8 dioptrías con Luz	**26,00**
989714	1 - 1,5 - 2 - 2,5 - 3,5 dioptrías con Luz Led	**58,00**

093671 - Luces laterales. Dioptrías sistema regulable. Lente retráctil suplementario para el ojo derecho.
989714 - Con cristales intercambiables, con 2 luces led.

LAMPARA LUPA CON LED



024120



024121

Código	Medida	Precio
024120	**5 Dioptrías** - Lente Ø 127 mm. Cubierta protectora.	**220,00**
024121	**5 Dioptrías** - Lente Ø 127 mm. Cubierta protectora.	**299,00**

Material de la lente: Vidrio - Tamaño de la lente: 5 "= 127 mm · **5 dioptrías**
· Luz: LED 60 piezas · Se suministra con fuente de conmutación · Voltaje: 100 V - 240 V
· Potencia: 3,5 W · La vida del LED: 20.000 h · Luminace: 600 Lux

LAMPARA LUPA



Código	Medida	Precio
024122	**3 Dioptrías** – Lente Ø 100 mm. 2 brazos de 400 mm.Con Bombilla LED	**95,00**
Lámpara lupa de 3 **Dioptrías**, iluninación 60W / 220V. para la sala de control, electrónica, laboratorio		

PIE PARA LAMPARA LUPA



Código	Medida	Precio
024123	**Pie para lámpara lupa**	**219,00**
Pie para Lámpara lupa de Altura 75 mm. , con 5 ruedas		

LAMPARA MAGNETICA



Código	Medida	Precio
024126	Largo 500 mm. Base magnética Ø 75 mm . Lámpara HALOGENA	**170,00**
024128	Largo 500 mm. Base magnética Ø 75 mm . Lámpara LED	**145,00**
024129	Transformador para lámpara Magnética. 220V / 24V	**61,00**
Lámpara halógena 24V. / 20W. con alimentador de 220 V. Base magnética Ø 75 mm.		

MICROSCOPIO ESTEREOSCOPICO BINOCULAR



Código	Aumentos		Precio
225032	20x + 40x	2 luces de iluminación (arriba y abajo). 12V/10W. Alimentación 220V	**480,00**

Alta calidad óptica Ocular de 10x . Pie con ajuste fino. Cabezal inclinado a 45º. Fuente de alimentación de 230 V / 50 Hz. Para examinar las piezas y los prefiles.

MICROSCOPIO DE PLUMA



Código	Aumentos	Campo de Visión	Precio
225033	25x	4 mm	**64,00**
225034	50x	2 mm	**84,00**
225035	100x	1,2 mm	**138,00**

Microscopio de Precisión de Pluma, de Ø 12x122 mm. Carcasa hecha de aluminio / poliamida. Con clip.

MICROSCOPIO DE TUBO CON LUZ



Código	Aumentos	Campo de Visión	Precio
225036	40x	4,4 mm	**82,00**
225037	100x	2,2 mm	**144,00**
225038	200x	1,1 mm	**280,00**

Microscopio de Precisión de Tubo de 50x23x138 mm. Con luz de **LED**. Desplazable. Carcasa poliamida. Con enfoque. Se entrega sin pilas (2 x AA 1,5V.). Estuche.

CRONOMETRO DIGITAL



Código	Medida	Precio
003276	Cronómetro Sencillo	25,00

Apreciación 1/100 segundo. con el intervalo de duración. Alarma. Horas, minutos, segundos, mes, día. Visualización de la hora. Función de apagado automático. Ergonómico. Con cordel.

CRONOMETRO DIGITAL 30 MEMORIAS



Código	Medida	Precio
150107	Cronómetro 30 Memorias	98,00

Cronómetro 30 Memorias. Apreciación 1/100 segundo.. Super gran pantalla de 2 líneas de 7 dígitos. Modo 12 ó 24 horas. Cuenta atrás 10:00 horas. Visualización a tiempo parcial, Calendario automático Tiempo de vuelta, el mejor tiempo, un tiempo más largo y el tiempo medio. Resistente al agua.

TACOMETRO DIGITAL



022234



022235



022236

Código	Descripción y Medida	Precio
022234	Tacómetro sin contacto. Medición de 5 a 100 000 rpm. Precisión ± (0,05% + 1 RPM).	215,00
022235	Tacómetro con y sin contacto. Viene con 2 adaptadores. Precisión ± 0,05% .	342,00
022236	10 Bandas Reflectantes para Tacómetros sin contacto y multifunción 50x10 mm.	89,00

Pantalla de 5 dígitos LCD. Medición sin contacto de 5 a 100.000 rpm/minuto. Medición con contacto de 0,5 a 20.000 rpm/min. Medición Lineal desde 0,05 a 2000 m/min. Temporizador/Contador. Memoria. Estuche

CONTADOR MANUAL Y DIGITAL



160235



160236



160260

Código	Descripción y Medida	Precio
160235	Contador manual **Sin Base .** Puesta a Cero mediante Pulsador. De 4 cifras.	**29,00**
160236	Contador manual **Con Base.** Puesta a Cero mediante Pulsador. De 4 cifras.	**32,00**
Aplicación: para contar personas, objetos, tráfico, árboles, etc... Sólo suma. De 4 cifras, Acero cromado.		
Código	Descripción y Medida	Precio
160260	Contador manual **Digital.** Puesta a Cero mediante Pulsador. De 4 cifras.	**54,00**
Aplicación: para contar personas, objetos, puntos, ... 4 dígitos Contando y Descontando. Dim.65x35x20 mm.		

CUENTA GOLPES



Código	Descripción y Medida	Precio
160201	Cuenta golpes sentido Horario.	**39,00**
160203	Cuenta golpes sentido Antihorario.	**39,00**
De 5 cifras. Con puesta a cero. Sentido de giro a elegir. Sentido Horario y Sentido Antihorario.		

TERMOMETRO DIGITAL SIN CONTACTO



XTT1466



XTT1470



XTT1471

Código	Descripción y Medida	Precio
XTT1466	-20º á +320º Distancia / Diámetro del área 12:1	**86,00**
XTT1470	-30º á +550ºDistancia / Diámetro del área 12:1	**255,00**
XTT1471	-50º á +1050º Distancia / Diámetro del área 20:1	**698,00**

Termómetro Sin Contacto con visión Laser. Resolución 0.1 ° C. Emisividad ajustable de 0.1 a 0,95. Pantalla LCD r retroiluminada. memorias, min / max, promedio, ΔT. Mantenimiento de la medición. Auto Apagado.

CONDICIONES GENERALES DE VENTA

1º. Condiciones de Pago

La forma de pago será acordada individualmente con cada cliente, previa autorización del Departamento Administrativo de IMDICA, S.L. y adecuándose como máximo a los límites establecidos en la Ley 15/2010 del 05 de Julio de 2010.
El incumplimiento de las condiciones de pago acordadas supondrá el corte del suministro de forma inmediata.

2º. Vencimientos Fijos

En caso de fechas fijas de pago que rebasen los plazos de pago estipulados, giraremos a la fecha fijada pero inmediatamente anterior, según corresponda, siendo el plazo máximo el límite establecido en la ley 15/2010 del 5 Julio de 2010.

3º. Seguro

Las mercancías viajarán siempre por exclusiva cuenta y riesgo del comprador, siendo a cargo del mismo la prima del seguro que se realice, en los casos en los que el cliente desee asegurarla.

4º. Reclamaciones

Los clientes tienen la obligación de examinar los productos servidos a su recepción, a fin de comprobar su conformidad con el pedido en cuanto a la referencia o referencias servidas, y el número de unidades entregadas. En discrepancias por diferencias observadas en la recepción del material, se atenderán y evaluarán todas aquellas reclamaciones que se planteen dentro de los **8 días** siguientes a su recepción, no aceptándose ninguna devolución sin la debida comunicación a IMDICA, S.L. en el plazo establecido.

5º. Condicionalidad

La aceptación de las mercancías sin el rechazo inmediato por parte del comprador, supone la aprobación de estas condiciones generales de venta y su modificación sólo tendrá validez si consta por escrito la conformidad de IMDICA, S.L.

6º. Garantías

IMDICA, S.L., garantiza todas las herramientas que componen su programa de ventas, contra cualquier defecto de fabricación y materiales, sin responsabilizarse bajo ningún concepto de la utilización inadecuada de las mismas. En cualquier caso, la responsabilidad de IMDICA, S.L. estará limitada única y exclusivamente a la reparación o sustitución de la herramienta defectuosa con el límite máximo del valor de la herramienta suministrada, no comprometiendo abonos ni penalizaciones por ningún otro concepto.
IMDICA, S.L., se reserva el derecho de modificar, sin previo aviso, las dimensiones, calidades de acero y en general cualquier característica técnica de sus productos, siempre que el departamento técnico considere que dicha variación supone una mejora técnica del producto.
IMDICA, S.L. no sustituirá ninguna herramienta sin el informe técnico favorable de nuestro departamento de calidad, y respetando en todo momento las condiciones de funcionamiento expuestas en el apartado de Devoluciones.
IMDICA, S.L. no admitirá reclamaciones o penalizaciones de ninguna naturaleza en caso de que se produjeran eventuales retrasos en la entrega de un pedido.

7º. Devoluciones

No se admitirá ninguna devolución sin comunicación previa del cliente y es necesario el consentimiento de IMDICA, S.L., estipulando como plazo máximo para atenderlas un periodo de **8 días** desde la recepción de la mercancía por parte del cliente.
Cualquier devolución deberá ser documentada adjuntando el albarán o factura de venta del material afectado. En caso de tratarse de una devolución por error en el pedido efectuado por el cliente o no venta, siendo consentida por IMDICA, S.L., se realizará un cargo de un **15%** en factura de abono en concepto de gastos de manipulación, reenvasado, etc.
Siempre deberán realizarse a portes pagados. **No se aceptarán** devoluciones de herramientas enviadas a portes debidos por agencias no autorizadas por IMDICA, S.L.
Una vez recibida la herramienta devuelta, nuestro departamento de calidad realizará las comprobaciones e inspecciones pertinentes, emitiendo el correspondiente informe. En el caso de que la herramienta no presente ningún defecto atribuible a la calidad de la misma, y no existan errores atribuibles a IMDICA, S.L, se deducirá un **15%** del valor de compra en concepto de manipulación e inspección de calidad

8º. Portes : Envíos a Península y Baleares

Se suministrarán a portes pagados aquellas expediciones cuyo importe sea superior a **150 € netos**.

Para pedidos inferiores a **150 € netos** por expedición los portes irán por cuenta del cliente (portes debidos o cargados en factura según acuerdo con el cliente, y siempre utilizando los medios de transporte con los que IMDICA, mantiene algún tipo de convenio).

IMDICA se reserva el derecho a utilizar el medio de transporte más adecuado según los acuerdos que pueda mantener con características, destino, peso y volumen del envío.

Envíos a Canarias, Ceuta , Melilla y Andorra

Se suministrarán a portes pagados aquellas expediciones cuyo importe sea superior a **400 € netos**.
Para pedidos inferiores a **400 € netos** por expedición los portes irán por cuenta del cliente (portes debidos o cargados en factura según acuerdo con el cliente, y siempre utilizando los medios de transporte con los que IMDICA, S.L., mantiene algún tipo de convenio).
IMDICA, S.L. se reserva el derecho a utilizar el medio de transporte más adecuado según los acuerdos que pueda mantener con características, destino, peso y volumen del envío.
En caso de solicitarse en el envío por la Autoridad Aduanera Documento Único Administrativo **(DUA)** este documento correrá siempre a cargo del cliente.

9º. Importe mínimo por Pedido

Queda establecido como pedido mínimo la cantidad de **25 € netos**.

10º. I.V.A.

Todos los precios están sujetos al Impuesto sobre el Valor Añadido, siendo a cargo del cliente el recargo correspondiente.

11º. Reserva de dominio

Nuestras ventas se consideran siempre bajo la condición de “RESERVA DE DOMINIO”, según el artículo 1.506 del C.C. hasta que se haya hecho efectivo íntegramente el pago de todo lo adeudado.

12º. Jurisdicción competente

Para cualquier discrepancia acerca de la interpretación de estas condiciones, o litigio por razón de incumplimiento por cualquiera de las partes, ambas se someterán al fuero de los Juzgados y Tribunales de Sant Boi de Llobregat, con renuncia al que pudiera corresponderles.

Conditions of Use

Sales Conditions

1.
1.1. Estos Términos y Condiciones se aplican, en aquella versión aplicable en el momento en que el respectivo
se concluye el contrato, a todos los derechos y reclamaciones mutuos que surjan de y en relación con un
celebración del contrato entre el cliente y el vendedor.
1.2. Al emitir un pedido, la parte que realiza el pedido reconoce que nuestros Términos y Condiciones
son vinculantes, incluso en relación con los pedidos que cumplimos, sin referencia a dichas condiciones,
durante el curso de una relación comercial en curso, es decir, después de la entrega inicial.
1.3. Las condiciones del cliente sólo serán aplicables si y en la medida en que lo hayamos expresamente
confirmó esto por escrito.
1.4. En caso de conflicto prevalecerán las siguientes disposiciones en el siguiente orden:
1.4.1 acuerdos separados realizados en la celebración del contrato
1.4.2 estos Términos y Condiciones
1.4.3 disposiciones legales
2. Grupos de clientes
2.1 Los consumidores, a los efectos de los términos y condiciones del negocio, son personas físicas, con
con quien se establece una relación comercial, por lo que no existe empleo comercial o por cuenta propia
se les puede atribuir actividad.
2.2 Los empresarios en el sentido de estos términos y condiciones son personas físicas o jurídicas
o sociedades conjuntas con capacidad legal, con las cuales se establece una relación comercial,
por la que dichas personas actúen en ejercicio de una actividad comercial o laboral por cuenta propia.
2.3 Los clientes en el sentido de estos términos y condiciones son tanto consumidores como empresarios.
3. Agentes comerciales y revendedores
3.1. Los agentes comerciales están sujetos a nuestros Términos y Condiciones, en aquella versión aplicable en el
momento en que se celebre el contrato respectivo.
3.2. Los revendedores que comercializan nuestros productos a los consumidores requieren nuestro consentimiento por escrito con
términos y condiciones acordados por separado.
3.3 Nos reservamos el derecho de exigir que los clientes proporcionen evidencia de su actividad comercial
(permiso comercial) y puede negarse a realizar entregas a clientes que no presenten pruebas de su actividad comercial.
4. Ofertas
4.1. Nuestras ofertas generalmente están sujetas a cambios con respecto al precio, cantidad, tiempo de entrega y
disponibilidad de entrega. Se permiten modificaciones a los bienes en relación con la apariencia o la tecnología.
sin previo aviso, siempre que tales modificaciones no afecten la función del artículo.
4.2. Se informa a los clientes y potenciales clientes que los artículos aquí comercializados están sujetos
a un mayor desarrollo continuo.
4.3. La información en nuestra confirmación de pedido es vinculante.
5. Precios
5.1. Nuestros precios son precios netos y no incluyen IVA y aplican ex almacén, excluyendo embalaje
y seguro de transporte. El embalaje se facturará al costo y no podrá ser devuelto.
5.2. Siempre se aplica nuestra lista de precios más reciente. La emisión de una nueva lista de precios o catálogo hará
todos los precios acordados previamente no son válidos.
5.3. Nos reservamos el derecho de ajustar nuestros precios para acomodar influencias no calculables, como
como fluctuaciones de divisas o incrementos de precios implementados por nuestros proveedores. En este caso los precios
contenidos en nuestra lista de precios no son válidos.
5.4. Todos los precios que no correspondan a nuestra lista de precios son precios especiales. Los precios especiales solo son válidos para
el acuerdo de compra correspondiente y no son vinculantes para pedidos posteriores.
6. Tiempo de entrega
6.1. Los tiempos de entrega se calculan cuidadosamente desde el momento de la fecha de confirmación. Eventos atribuibles
de fuerza mayor nos dará derecho a cancelar total o parcialmente nuestras obligaciones con respecto a las entregas.
Circunstancias que retrasen, deterioren o pongan en peligro la entrega, el pago o la ordenada distribución
de nuestros bienes, nos liberará de nuestros deberes de entrega o de las obligaciones anticipadas de cumplimiento.
6.2. Nuestro incumplimiento de los plazos de entrega confirmados no dará derecho a nuestro cliente a reclamar daños y perjuicios.
No obstante, podrá cancelar el pedido si el retraso en la entrega supera las 4 semanas. la contraprestación
o el anticipo realizado por el cliente será reembolsado en un plazo de dos semanas
siguientes a la cancelación.
6.3. Quedan excluidas las reclamaciones por daños y perjuicios por incumplimiento del contrato y por daños indirectos.
pérdida/daño.
7. Entregas, paso del riesgo
7.1. Hemos cumplido con nuestras obligaciones de entrega con la salida de nuestra mercancía del almacén.
Salvo pacto en contrario por escrito, el envío se realizará por cuenta y riesgo del
cliente.
7.2. El envío de la mercancía será realizado por un transportista de nuestra elección, salvo que se indique lo contrario.
acordado.
7.3. Se permiten entregas parciales.
7.4. El valor mínimo de pedido es de 55,00 EUR netos. Para pedidos inferiores a 55,00 EUR netos. vamos a cobrar un
tasa de 12,00 EUR netos.
7.5 La tasa de servicio por certificado de origen y declaración de proveedor sin origen preferencial el estado es 10,00 EUR netos.
8. Aceptación de mercancías
8.1. Todas las entregas de mercancías deben ser examinadas por el destinatario en busca de daños de transporte y contenido.
inmediatamente después de la recepción de dichos bienes. Se permiten controles de muestra con respecto a productos a granel.
dentro de un plazo razonable. La mercancía debe ser devuelta a nosotros a portes pagados. Si y solo si el cumplimiento posterior no tiene éxito, retiraremos los bienes y reembolsaremos el precio de compra. Quedan excluidas otras reclamaciones de garantía.
10.2. En el caso de una inscripción láser personalizada en los bienes, la entrega sustitutiva de bienes equivalentes podrá realizarse sin esta inscripción.
10.3. No se asume ninguna garantía por daños debidos al desgaste natural, uso negligente o inadecuado. Esto se aplica en particular a los daños en los dispositivos de medición, como los daños causados por impactos físicos en las puntas de medición de las mordazas de medición, los arañazos en las superficies de medición y las escalas, la rotura del vidrio y la aplicación de fuerza en los componentes electrónicos.
10.4. Los productos usados, ofrecidos por nosotros de vez en cuando, serán examinados cuidadosamente por nosotros antes de la venta, pero no obstante, se excluye cualquier garantía por defectos. Sin embargo, nuestros clientes pueden devolver dichos productos en un plazo de dos semanas, a menos que se estipule lo contrario en el acuerdo.

11. 11. Cambio, devolución y pedidos incorrectos
11.1. El cambio o la devolución de productos sin defectos solo se puede garantizar para productos que no se hayan utilizado, si todavía están en nuestra gama actual y su versión sigue siendo actual. Las devoluciones realizadas en este contexto generalmente deben realizarse dentro de las 12 semanas a partir de la fecha de la factura.
11.2. No es posible realizar cambios o devoluciones de mercancías de remanentes de stock descatalogado.
11.3. Queda excluido el derecho de devolución y cambio respecto de los bienes solicitados con servicios externos adicionales, como la inscripción láser, la calibración por laboratorio de calibración y los bienes reelaborados por los clientes, en particular aquellos que han sido grabados.
12. Derechos del consumidor y derecho de cancelación
12.1. Si el consumidor solicita productos por un método electrónico, confirmaremos de inmediato la recepción del pedido. La confirmación de recepción no constituye una aceptación vinculante del pedido. La confirmación de recepción puede ir acompañada de la declaración de aceptación. El cliente será informado puntualmente de cualquier falta de disponibilidad de bienes y servicios. La contraprestación se reembolsará con prontitud.
12.2. Si el consumidor solicita los productos por un método electrónico, almacenaremos el texto del contrato y se lo enviaremos al cliente, previa solicitud, por correo electrónico junto con estos Términos y condiciones.
12.3. Los precios aplicables son los que se muestran en nuestras páginas de Internet en el momento del pedido. Nos reservamos el derecho de corregir errores manifiestos.
12.4. Todos los precios se indican en euros y no incluyen el IVA/impuesto sobre las ventas legal, a menos que se indique explícitamente lo contrario.
12.5. El consumidor tiene derecho a rescindir el contrato dentro de las dos semanas siguientes a la recepción de la mercancía. La cancelación no necesita contener ningún motivo y debe emitirse en forma de texto (escrito) o mediante la devolución de los bienes; el requisito del período de tiempo se cumple si los bienes se envían para su devolución dentro de ese tiempo.
12.6. En caso de ejercer el derecho de desistimiento, el consumidor está obligado a emprender la devolución de los bienes, si los bienes pueden enviarse en forma de paquete. En caso de que se ejerza el derecho de desistimiento, el consumidor correrá con los gastos de envío de la devolución si el valor del pedido es inferior a 40,00 EUR, salvo que los bienes entregados no se correspondan con los pedidos. Si el valor del pedido supera los 40,00 EUR, el consumidor no se hará cargo de los gastos de envío de la devolución.
12.7. El consumidor está obligado a compensar la pérdida de valor por el deterioro causado por el uso adecuado del artículo. El consumidor examinará los bienes con cuidado y detenimiento. El consumidor soportará la pérdida de valor, si cualquier uso que se extienda más allá de un mero examen significa que los bienes ya no pueden venderse como "nuevos".
12.8. Consecuencias de la cancelación 1. La mercancía deberá ser devuelta en su embalaje original y con todos los accesorios correspondientes. Si el embalaje original ya no está disponible, el consumidor debe asegurarse de embalar los bienes de tal manera que los proteja de cualquier daño que se produzca durante el transporte. Se cobrarán al consumidor los costos del embalaje original o esta suma se deducirá del precio de compra reembolsado. La factura (copia u original) debe acompañar la entrega de devolución. Podemos cobrar una tarifa por la restauración de cada pieza por un monto de 12,00 EUR.
13. Descargo de responsabilidad
13.1. En caso de incumplimiento del deber por negligencia leve por nuestra parte, nuestra responsabilidad se limita a los daños previsibles típicos de este tipo de contrato.
13.2. No seremos responsables de los daños indirectos, como los que resulten de un error de medición producido por nuestro dispositivo de medición.
14. Pago
14.1. La liquidación de nuestras facturas está sujeta a las condiciones de pago vigentes el día de la entrega. Se aplicarán las condiciones y plazos de pago indicados en la factura. Nos reservamos el derecho de exigir el pago por adelantado o la emisión de una autorización de domiciliación bancaria. El comprador correrá con todos los descuentos y gastos bancarios. En caso de incumplimiento de los plazos de pago, se cobrarán intereses moratorios a las sumas pendientes a razón del 8% sobre la tasa de descuento mensual del banco central correspondiente. Los descuentos por pago anticipado acordados por separado solo se reconocerán si no hay otras facturas pendientes.
14.2. Los pagos recibidos del extranjero deben, por regla general, pagarse sin gastos bancarios exigibles. Cualquier costo incurrido será repercutido al cliente.
14.3. Nuestras demandas de pago, incluso cuando se hayan acordado ciertas fechas de pago, vencerán de inmediato, si el cliente no cumple con alguna obligación, si no se aceptan los cheques o si se suspenden los pagos. En tales casos, tenemos derecho a exigir la devolución de nuestros productos y cancelar el contrato.
115. Reserva de propiedad Retención del título
15.1. Nos reservamos el título de todos los bienes entregados por nosotros, hasta el pago completo de todas nuestras reclamaciones de pago derivadas de la relación comercial, la liquidación de cualquier saldo de cuenta corriente adeudado por el cliente y hasta el cobro total de cheques ofrecidos, letras de cambio u otros medios de pago.
15.2. El comprador solo tiene derecho a revender los bienes entregados por nosotros si esto forma parte de su actividad comercial habitual y solo si no se encuentra en mora. No está permitido utilizar nuestros productos con el fin de proporcionar garantías o acuerdos de gravamen.
15.3. En el caso de que nuestros productos sean revendidos, el derecho de pago así establecido nos será transferido en la medida (importe) del precio cobrado por nosotros. El comprador debe notificar a otras partes de nuestros derechos.
16. Corte
El lugar de ejecución de este contrato es el domicilio social del proveedor. Las disputas que surjan de este contrato se conocerán ante el tribunal con jurisdicción en el domicilio social del proveedor.
17. Otras reclamaciones
Quedan excluidas otras reclamaciones, independientemente del motivo, a menos que hayan sido expresamente confirmadas al comprador por escrito.
18. Varios Si alguna disposición individual de estos Términos y Condiciones no es válida, esto no afectará la validez de las disposiciones restantes.

RECONOCIMIENTO MUTUO DE EQUIVALENCIA DE CERTIFICADOS DE CALIBRACIÓN según EA MLA: Cooperación europea para el Acuerdo multilateral de acreditación EA-1/08 de enero de 2012 y las marcas que aparecen en los certificados de calibración

France - COFRAC
Système des chaînes d'étalonnage
Comité Français d'accréditation (COFRAC) 1971

Bureau National de Métrologie, BNM
Postal adress 37, rue de Lyon
75012 Paris - F
Tél. : +33 1 44 68 82 33
Fax : +33 1 44 68 82 22

Allemagne - DAR
Deutscher Kalibrierdienst
DKD 1977

Physikalish-Technische Bundesanstalt
Postal adress Postfach 3345
38023 Braunschweig - D
Tél. : +49 531 592 8320
Fax : +49 531 592 8306

Royaume uni - UKAS
United Kingdom Accreditation Service
UKAS 1968

National Physical Laboratory (NPL)
Postal adress 21-47 high street, Feltham, Middlesex
TW13 4 UN
Tél. : +44 181 917 8400
Fax : +44 181 917 8500

Suisse - SAS
Swiss Accreditation Service
SAS 1986

Swiss federal office of metrology
Postal adress Lindenweg 50, Wabern
3003 Bern - CH
Tél. : +41 31 323 35 20
Fax : +41 31 323 35 10

Italie - SIT
Servizio Italiano di Taratura
SIT 1979

Primaries metrological institutes IMGC, IENGF, ENEA
Postal adress SIT Strada delle Cacce 91
10135 Torino - I
Tél. : +39 011 397 7335
Fax : +39 011 397 7372

Belgique - BKO-OBE

Postal adress Boulevard du Roi Albert II, 16
Bruxelles - 1000 - BE

Tél. : +32 2 206 46 85
Fax : +32 2 206 55 47

Irlande - INAB
Irish national accreditation board
INAB

Irish national accreditation board
Postal adress Wilton park house, Wilton place
Dublin 2 - IE
Tél. : +353 1 607 30 03
Fax : +353 1 607 31 09

Espagne - ENAC
Entidad Nacional de Acreditation
ENAC

Entidad Nacional de Acreditation
Postal adress Serrano, 240 - 7 psio
28016 Madrid - E
Tél. : +34 91 4573289
Fax : +34 91 4586280

Danemark - DANAK
Dansk akkreditering
DANAK 1973

Danish agency for development of trade and industry
Postal adress Dahlerups Pakhus, Langelinie allé 17
2100 Copenhagen- DK
Tél. : +45 35 46 60 00
Fax : +45 35 46 60 01

Pays bas - RVA
Dutch council for accreditation
Nederlandse Kalibratie Organisatie (NKO) 1975

Netherlands Measurement Institute (NMI)
Postal adress Postbus 29152
3001 - GD Rotterdam - NL
Tél. : +31 30 239 45 00
Fax : +31 32 239 45 39

Norvège - NA
Norwegian accreditation
NA 1991

Norvegian metrology and accreditation service
Postal adress Justervesnet, Fetveien 99
2007 Kjeller - NO
Tél. : +47 648 48 484
Fax : +47 648 48 485

Suède - SWEDAC
Swedish board for accreditation and conformity assessment (SWEDAC) 1973

Parent organisation : SWEDAC
Postal adress Box 878
501 15 Boras - S
Tél. : +46 33 17 77 30
Fax : +46 33 10 13 92



Avda. Torre de la Vila, N°37
Sant Boi de Llobregat, Barcelona
08830

Tel.: 936308875
WhatsApp: 645868325

Email: ventas@imdica.es

2026

CATALOGO

www.imdica.es